第48回
近畿卓球選手権大会
The 48th Kinki Table Tennis Championships in Wakayama

日　時：平成２１年１０月３日（土）・４日（日）午前９時３０分～

会　場：和歌山県立体育館・補助体育館

記　録

和歌山城

主　催：滋賀県卓球協会
大阪卓球協会
京都卓球協会
兵庫県卓球協会
奈良県卓球協会
和歌山県卓球協会

後　援：和歌山県教育委員会
社団法人和歌山県体育協会
和歌山市教育委員会
和歌山市体育協会

協　賛：ヤマト卓球株式会社

主　管：**和歌山県卓球協会**

Wakayama Table Tennis Association

第４８回 近畿卓球選手権大会

開催日：平成２１年１０月３日(土)～４日(日)
会　場：和歌山県立体育館・補助体育館

男子シングルス結果

	氏名／所属	勝	ポイント	負	氏名／所属
準々決勝	大　島　祐　哉 （東山高・京　都）	3	11-9,10-12,9-11,11-8,11-6	2	立　松　圭　祐 （ＴＴＳタカハシ・兵　庫）
	藤　本　海　統 （滝川第二高・兵　庫）	3	11-6,11-3,11-9	0	森　　聡　詩 （東山高・京　都）
	佐　藤　　究 （東山高・京　都）	3	11-8,4-11,11-9,11-6	1	夏　　継　偉 （近畿大・大　阪）
	唐　　興　賀 （大阪経済法科大・大　阪）	3	11-7,12-14,11-9,7-11,11-4	2	時　吉　佑　一 （住友金属物流・和歌山）
準決勝	藤　本　海　統 （滝川第二高・兵　庫）	3	11-5,11-9,11-6	0	大　島　祐　哉 （東山高・京　都）
	唐　　興　賀 （大阪経済法科大・大　阪）	3	9-11,11-6,11-5,9-11,11-7	2	佐　藤　　究 （東山高・京　都）
決勝	藤　本　海　統 （滝川第二高・兵　庫）	3	11-7,12-10,11-4	0	唐　　興　賀 （大阪経済法科大・大　阪）

女子シングルス結果

	氏名／所属	勝	ポイント	負	氏名／所属
準々決勝	高　橋　真梨子 （四天王寺高・大　阪）	3	10-12,13-11,12-10,14-12	1	中　川　めぐみ （コカ・コーラウエスト・大　阪）
	野　中　由　紀 （ミキハウス・大　阪）	3	7-11,11-9,14-12,6-11,11-3	2	松　本　優　希 （四天王寺高・大　阪）
	成　本　綾　海 （ミキハウスＪＳＣ・大　阪）	3	8-11,11-8,11-9,10-12,11-9	2	増　本　　悠 （近畿大・大　阪）
	山　本　真　理 （オークワ・和歌山）	3	11-5,11-6,17-15	0	景　山　真　衣 （大阪経済法科大・大　阪）
準決勝	野　中　由　紀 （ミキハウス・大　阪）	3	9-11,11-8,11-5,11-6	1	高　橋　真梨子 （四天王寺高・大　阪）
	成　本　綾　海 （ミキハウスＪＳＣ・大　阪）	3	14-12,11-7,11-8	0	山　本　真　理 （オークワ・和歌山）
決勝	野　中　由　紀 （ミキハウス・大　阪）	3	11-7,11-8,11-9	0	成　本　綾　海 （ミキハウスＪＳＣ・大　阪）

第４８回 近畿卓球選手権大会

開催日：平成２１年１０月３日(土)～４日(日)
会　場：和歌山県立体育館・補助体育館

男子サーティ結果

	氏名／所属	勝	ポイント	負	氏名／所属
準々決勝	馬　庭　雅　之 （大阪市役所・大　阪）	3	12-10,15-13,16-14	0	中　本　志　伸 （ＷＩＮＳ・大　阪）
	小　野　元　三 （グリーンネット・京　都）	3	11-6,11-6,11-7	0	植　田　清　仁 （ウエダＴＴＣ・兵　庫）
	松比良　和　明 （春日丘クラブ・兵　庫）	3	12-10,11-9,4-11,11-9	1	安　武　邦　治 （アミークラブ・滋　賀）
	山　田　仁　士 （大阪市役所・大　阪）	3	11-8,11-4,7-11,11-5	1	大　萱　芳　久 （京都小倉ＴＲＫ・京　都）
準決勝	馬　庭　雅　之 （大阪市役所・大　阪）	3	12-10,19-17,13-11	0	小　野　元　三 （グリーンネット・京　都）
	山　田　仁　士 （大阪市役所・大　阪）	3	11-5,11-4,11-6	0	松比良　和　明 （春日丘クラブ・兵　庫）
決勝	山　田　仁　士 （大阪市役所・大　阪）	3	8-11,4-11,11-8,11-9,11-8	2	馬　庭　雅　之 （大阪市役所・大　阪）

女子サーティ結果

	氏名／所属	勝	ポイント	負	氏名／所属
準々決勝	上　野　順　子 （小浜クラブ・兵　庫）	3	11-4,11-6,3-11,11-8	1	松　岡　優　子 （紫クラブ・京　都）
	藤　川　牧　子 （フレッシュ・奈　良）	3	9-11,5-11,14-12,11-9,11-9	2	天　羽　恵　実 （チーム虹・兵　庫）
	杉　本　尚　子 （都クラブ・京　都）	3	12-10,13-11,11-7	0	緒　方　典　子 （花鳥風ＧＥＴ`Ｓ・大　阪）
	秋　月　千　里 （乱・大　阪）	3	11-5,11-6,11-5	0	中　津　直　美 （甲賀卓友会・滋　賀）
準決勝	上　野　順　子 （小浜クラブ・兵　庫）	3	5-11,11-9,12-10,7-11,12-10	2	藤　川　牧　子 （フレッシュ・奈　良）
	秋　月　千　里 （乱・大　阪）	3	11-9,12-10,11-5	0	杉　本　尚　子 （都クラブ・京　都）
決勝	上　野　順　子 （小浜クラブ・兵　庫）	3	6-11,11-5,11-7,11-6	1	秋　月　千　里 （乱・大　阪）

第４８回 近畿卓球選手権大会

開催日：平成２１年１０月３日(土)～４日(日)
会　場：和歌山県立体育館・補助体育館

男子フォーティ結果

	氏名／所属	勝	ポイント	負	氏名／所属
準々決勝	向　山　　収 （大阪ナイトクラブ・大　阪）	3	9-11,11-8,11-4,13-11	1	樗　澤　政　幸 （アボシＴＴＣ・兵　庫）
	岩　田　政　志 （ワンピース・大　阪）	3	11-8,11-6,11-9	0	早　川　　勉 （アトムズ・大　阪）
	今　西　雅　昭 （都クラブ・京　都）	3	11-9,11-2,11-2	0	藤　原　裕　史 （ＷＩＮＳ・大　阪）
	坂　本　　裕 （地下鉄ヤッホーズ・大　阪）	3	12-10,11-3,2-11,13-11	1	種　村　明　彦 （ＪＡＣＫ－４・京　都）
準決勝	向　山　　収 （大阪ナイトクラブ・大　阪）	3	8-11,11-13,13-11,11-7,11-3	2	岩　田　政　志 （ワンピース・大　阪）
	今　西　雅　昭 （都クラブ・京　都）	3	13-11,11-9,11-7	0	坂　本　　裕 （地下鉄ヤッホーズ・大　阪）
決勝	今　西　雅　昭 （都クラブ・京　都）	3	3-11,11-8,12-10,12-10	1	向　山　　収 （大阪ナイトクラブ・大　阪）

女子フォーティ結果

	氏名／所属	勝	ポイント	負	氏名／所属
準々決勝	白　川　佳　子 （Ｐｅａｃｅ・大　阪）	3	10-12,11-7,11-6,11-1	1	有　吉　真　琴 （ＦＨＢ・大　阪）
	後　藤　眞理子 （都クラブ・京　都）	3	11-5,11-6,11-5	0	唐　渡　圭　子 （Ｃｉａｏ・大　阪）
	金　野　真智子 （砂辺クラブ・大　阪）	3	9-11,9-11,11-7,14-12,11-9	2	木　原　美也子 （ウッディ・兵　庫）
	原　田　亜矢子 （豊中卓球クラブ・大　阪）	3	9-11,7-11,13-11,14-12,11-9	2	田　中　弘　子 （チーム虹・兵　庫）
準決勝	後　藤　眞理子 （都クラブ・京　都）	3	8-11,6-11,11-7,11-7,11-9	2	白　川　佳　子 （Ｐｅａｃｅ・大　阪）
	金　野　真智子 （砂辺クラブ・大　阪）	3	11-6,11-2,11-6	0	原　田　亜矢子 （豊中卓球クラブ・大　阪）
決勝	金　野　真智子 （砂辺クラブ・大　阪）	3	11-6,13-11,11-9	0	後　藤　眞理子 （都クラブ・京　都）

第４８回 近畿卓球選手権大会

開催日：平成２１年１０月３日(土)～４日(日)
会　場：和歌山県立体育館・補助体育館

男子フィフティ結果

	氏名／所属	勝	ポイント	負	氏名／所属
準々決勝	白　川　泰　徳 （大阪市交通局・大　阪）	3	11-9,8-11,11-6,11-5	1	榎　並　重　男 （ＴＥＡＭ熊取・大　阪）
	岩　野　　健 （大阪ナイトクラブ・大　阪）	3	11-3,11-7,11-6	0	勝　見　勝　博 （関西電力・大　阪）
	平　野　泰　幸 （ｅｖｅｒ　ｆｒｅｅ・滋　賀）	3	10-12,9-11,11-5,11-7,11-8	2	塩　谷　全　徳 （住流クラブ・和歌山）
	小　松　　繁 （城東クラブ・兵　庫）	3	11-6,6-11,11-9,11-7	1	中　本　尋　之 （有田クラブ・和歌山）
準決勝	岩　野　　健 （大阪ナイトクラブ・大　阪）	3	12-10,4-11,11-8,12-10	1	白　川　泰　徳 （大阪市交通局・大　阪）
	平　野　泰　幸 （ｅｖｅｒ　ｆｒｅｅ・滋　賀）	3	11-8,4-11,11-8,11-4	1	小　松　　繁 （城東クラブ・兵　庫）
決勝	平　野　泰　幸 （ｅｖｅｒ　ｆｒｅｅ・滋　賀）	3	11-8,8-11,13-11,11-9	1	岩　野　　健 （大阪ナイトクラブ・大　阪）

女子フィフティ結果

	氏名／所属	勝	ポイント	負	氏名／所属
準々決勝	南　部　節　子 （四季高の原クラブ・奈　良）	3	11-8,11-5,11-8	0	藏　園　久美子 （甲子園クラブ・兵　庫）
	石　橋　則　子 （フォルティシモ・大　阪）	3	11-6,11-8,11-7	0	片　山　久美子 （神戸クラブ・兵　庫）
	片　岡　年　子 （みらくる・大　阪）	3	7-11,11-7,11-6,11-6	1	木　村　久　子 （シェンリークラブ・兵　庫）
	西　谷　睦　美 （西京卓研・京　都）	3	11-1,11-7,11-9	0	山　本　佳　子 （ｅｖｅｒ　ｆｒｅｅ・滋　賀）
準決勝	南　部　節　子 （四季高の原クラブ・奈　良）	3	5-11,12-10,11-5,11-4	1	石　橋　則　子 （フォルティシモ・大　阪）
	片　岡　年　子 （みらくる・大　阪）	3	11-7,11-9,11-8	0	西　谷　睦　美 （西京卓研・京　都）
決勝	片　岡　年　子 （みらくる・大　阪）	3	11-5,11-3,9-11,12-10	1	南　部　節　子 （四季高の原クラブ・奈　良）

第４８回 近畿卓球選手権大会

開催日：平成２１年１０月３日(土)～４日(日)
会　場：和歌山県立体育館・補助体育館

男子シックスティ結果

	氏名／所属	勝	ポイント	負	氏名／所属
準々決勝	大和屋　順　一 （わかくさクラブ・奈　良）	3	11-7,11-8,11-9	0	木　村　明　久 （川西ギャラントム・兵　庫）
	新　田　耕　造 （兵庫ベテラン会・兵　庫）	3	11-2,11-6,4-11,6-11,11-4	2	富　沢　健　次 （清友クラブ・大　阪）
	勝　　英　雄 （大阪経法大教員・奈　良）	3	10-12,11-8,11-3,11-7	1	大下本　光　雄 （神戸製鋼高砂・兵　庫）
	時　岡　重　信 （京都悠遊会・京　都）	3	11-9,11-7,12-14,10-12,11-8	2	小　浜　豊　喜 （小浜クラブ・兵　庫）
準決勝	大和屋　順　一 （わかくさクラブ・奈　良）	3	11-7,11-7,11-7	0	新　田　耕　造 （兵庫ベテラン会・兵　庫）
	勝　　英　雄 （大阪経法大教員・奈　良）	3	11-4,7-11,11-5,11-5	1	時　岡　重　信 （京都悠遊会・京　都）
決勝	勝　　英　雄 （大阪経法大教員・奈　良）	3	11-9,11-8,6-11,10-12,11-6	2	大和屋　順　一 （わかくさクラブ・奈　良）

女子シックスティ結果

	氏名／所属	勝	ポイント	負	氏名／所属
準々決勝	中　筋　登喜子 （卓愛フレッシュ・兵　庫）	3	11-8,6-11,11-9,9-11,12-10	2	中　川　静　江 （野洲クラブ・滋　賀）
	佐久間　優　子 （みらくる・大　阪）	3	11-3,12-10,11-13,10-12,11-6	2	新　井　由美子 （西宮卓友会・兵　庫）
	根　来　ひとみ （若竹会・兵　庫）	3	9-11,6-11,11-9,11-8,11-7	2	山　口　洋　子 （あすか・兵　庫）
	中　川　博　美 （雅クラブ・京　都）	3	11-7,12-14,15-13,11-5	1	橋　村　三　枝 （エルプログレス・兵　庫）
準決勝	佐久間　優　子 （みらくる・大　阪）	3	10-12,11-9,11-6,11-4	1	中　筋　登喜子 （卓愛フレッシュ・兵　庫）
	根　来　ひとみ （若竹会・兵　庫）	3	12-10,11-6,9-11,11-4	1	中　川　博　美 （雅クラブ・京　都）
決勝	根　来　ひとみ （若竹会・兵　庫）	3	6-11,13-11,11-5,16-14	1	佐久間　優　子 （みらくる・大　阪）

第４８回 近畿卓球選手権大会

開催日：平成２１年１０月３日(土)～４日(日)
会　場：和歌山県立体育館・補助体育館

男子セブンティ結果

	氏名／所属	勝	ポイント	負	氏名／所属
準々決勝	藤　原　　渥 （個人・大　阪）	3	11-7,11-2,9-11,16-14	1	正　野　素　行 （大阪ベテラン会・大　阪）
	高　橋　基　道 （三友クラブ・奈　良）	3	13-11,11-5,4-11,11-8	1	岡　田　邦　夫 （ＦＨＢ・大　阪）
	安　部　　實 （悠遊会・大　阪）	3	11-6,11-5,11-5	0	秋　田　　勝 （個人・大　阪）
	中　川　秀　夫 （彦卓会・滋　賀）	3	11-5,11-1,11-4	0	辻　本　和　夫 （西大和クラブ・奈　良）
準決勝	高　橋　基　道 （三友クラブ・奈　良）	3	11-9,10-12,11-7,7-11,11-6	2	藤　原　　渥 （個人・大　阪）
	安　部　　實 （悠遊会・大　阪）	3	11-6,11-8,11-4	0	中　川　秀　夫 （彦卓会・滋　賀）
決勝	安　部　　實 （悠遊会・大　阪）	3	10-12,11-9,11-6,11-6	1	高　橋　基　道 （三友クラブ・奈　良）

女子セブンティ結果

	氏名／所属	勝	ポイント	負	氏名／所属
準々決勝	池　田　章　子 （翡翠・大　阪）	3	11-7,11-5,6-11,11-6	1	河　合　圭　子 （ライラック・京　都）
	林　　明　美 （大阪ベテラン会・大　阪）	3	11-7,9-11,11-5,6-11,11-7	2	大　和　桂　子 （チャレンジャー・兵　庫）
	前　田　冨美子 （紫クラブ・京　都）	3	11-3,11-8,11-13,11-7	1	奥　田　美代子 （ウイングス・奈　良）
	高　美　妙　子 （吹田レディース・大　阪）	3	7-11,11-3,14-12,12-10	1	田　坂　淳　子 （神戸クラブ・兵　庫）
準決勝	池　田　章　子 （翡翠・大　阪）	3	15-13,11-2,11-6	0	林　　明　美 （大阪ベテラン会・大　阪）
	前　田　冨美子 （紫クラブ・京　都）	3	11-5,11-7,11-7	0	高　美　妙　子 （吹田レディース・大　阪）
決勝	池　田　章　子 （翡翠・大　阪）	3	11-4,11-2,11-3	0	前　田　冨美子 （紫クラブ・京　都）

第４８回 近畿卓球選手権大会

開催日：平成２１年１０月３日(土)～４日(日)
会　場：和歌山県立体育館・補助体育館

男子カデット結果

	氏名／所属	勝	ポイント	負	氏名／所属
準々決勝	田　中　　翔 （壱球倶楽部・京　都）	3	11-4,11-3,11-2	0	北　野　翔　太 （ＦＫ卓球クラブ・京　都）
	小　池　雄　太 （ＴＥＡＭ上宮・大　阪）	3	8-11,11-9,11-7,11-8	1	土　谷　耕　平 （コンパスクラブ神戸・兵　庫）
	福　田　知　治 （龍野中・兵　庫）	3	12-10,12-10,12-10	0	田　中　仁　太 （ジュニアロードスカイ・兵　庫）
	永　田　昂　大 （育徳クラブ・大　阪）	3	6-11,5-11,11-5,11-4,11-5	2	山　本　　拓 （山陽中・兵　庫）
準決勝	小　池　雄　太 （ＴＥＡＭ上宮・大　阪）	3	11-8,11-7,11-8	0	田　中　　翔 （壱球倶楽部・京　都）
	永　田　昂　大 （育徳クラブ・大　阪）	3	11-6,11-3,11-7	0	福　田　知　治 （龍野中・兵　庫）
決勝	永　田　昂　大 （育徳クラブ・大　阪）	3	13-11,11-7,11-6	0	小　池　雄　太 （ＴＥＡＭ上宮・大　阪）

女子カデット結果

	氏名／所属	勝	ポイント	負	氏名／所属
準々決勝	松　平　志　穂 （ミキハウスＪＳＣ・大　阪）	3	11-2,11-7,11-5	0	津　隈　ひかり （ＳＫＳ・兵　庫）
	望　月　陽　美 （華頂女子中・京　都）	3	11-7,11-5,6-11,7-11,11-4	2	谷　澤　奈津実 （グリーンネット・京　都）
	徳　永　美　子 （ミキハウスＪＳＣ・大　阪）	3	11-3,11-7,11-5	0	山　前　里穂子 （華頂女子中・京　都）
	伊　井　利　緒 （ミキハウスＪＳＣ・大　阪）	3	11-1,11-2,8-11,11-6	1	麻　　愛　美 （グリーンネット・京　都）
準決勝	松　平　志　穂 （ミキハウスＪＳＣ・大　阪）	3	11-9,11-9,11-5	0	望　月　陽　美 （華頂女子中・京　都）
	伊　井　利　緒 （ミキハウスＪＳＣ・大　阪）	3	5-11,13-11,11-6,6-11,11-9	2	徳　永　美　子 （ミキハウスＪＳＣ・大　阪）
決勝	伊　井　利　緒 （ミキハウスＪＳＣ・大　阪）	3	5-11,8-11,11-8,11-8,11-7	2	松　平　志　穂 （ミキハウスＪＳＣ・大　阪）

第４８回 近畿卓球選手権大会

開催日：平成２１年１０月３日(土)～４日(日)
会　場：和歌山県立体育館・補助体育館

男子ホープス結果

	氏名／所属	勝	ポイント	負	氏名／所属
準々決勝	木　原　翔　貴 （エイシン・兵　庫）	3	11-8,13-11,11-9	0	西　村　空　我 （一条クラブ・京　都）
	大　西　尚　弥 （Ｓ・Ｋ・Ｓ・兵　庫）	3	11-7,11-5,13-11	0	呉　　悠　陽 （華兵卓球・兵　庫）
	廣　田　雅　志 （ジュニアロードスカイ・兵　庫）	3	11-7,11-5,11-6	0	土　谷　啓　斗 （コンパスクラブ神戸・兵　庫）
	多　田　浩　嗣 （育徳クラブ・大　阪）	3	11-5,11-3,7-11,11-6	1	古　田　敬　悟 （一条クラブ・京　都）
準決勝	木　原　翔　貴 （エイシン・兵　庫）	3	11-4,7-11,11-5,11-4	1	大　西　尚　弥 （Ｓ・Ｋ・Ｓ・兵　庫）
	廣　田　雅　志 （ジュニアロードスカイ・兵　庫）	3	11-8-11-2,6-11,11-7	1	多　田　浩　嗣 （育徳クラブ・大　阪）
決勝	廣　田　雅　志 （ジュニアロードスカイ・兵　庫）	3	11-4,11-6,11-8	0	木　原　翔　貴 （エイシン・兵　庫）

女子ホープス結果

	氏名／所属	勝	ポイント	負	氏名／所属
準々決勝	馬　場　麻　裕 （小浜クラブＪｒ・兵　庫）	3	11-4,11-8,11-5	0	田　中　恵　梨 （ジュニアロードスカイ・兵　庫）
	平　塚　叶　梨 （彦根Ｊ･Ｏ･Ｙ・滋　賀）	3	4-11,3-11,12-10-11-5,11-8	2	横　山　茉　穂 （姫路卓研・兵　庫）
	土　橋　明日香 （伊丹卓球教室・兵　庫）	3	11-8,11-13,11-5,5-11,11-9	2	山　本　実　央 （福卓クラブ・京　都）
	川　北　美　礼 （エイシン・兵　庫）	3	12-14,11-8,10-12,11-7,11-8	2	清　水　百　合 （Ｓ・Ｋ・Ｓ・兵　庫）
準決勝	馬　場　麻　裕 （小浜クラブＪｒ・兵　庫）	3	11-3,11-5,11-3	0	平　塚　叶　梨 （彦根Ｊ･Ｏ･Ｙ・滋　賀）
	川　北　美　礼 （エイシン・兵　庫）	3	11-6,11-4,8-11,11-5	1	土　橋　明日香 （伊丹卓球教室・兵　庫）
決勝	馬　場　麻　裕 （小浜クラブＪｒ・兵　庫）	3	7-11,11-13,12-10,11-6,14-12	2	川　北　美　礼 （エイシン・兵　庫）

第４８回 近畿卓球選手権大会

開催日：平成２１年１０月３日(土)～４日(日)
会　場：和歌山県立体育館・補助体育館

男子カブ結果

	氏名／所属	勝	ポイント	負	氏名／所属
準々決勝	藤　本　壮一郎 （曹クラブ・兵　庫）	3	10-12,11-3,11-6,11-9	1	合　田　拓　夢 （太子マジックＪｒ・兵　庫）
	津　　雄一朗 （スイトピア・京　都）	3	11-9,11-8,11-3	0	石　脇　優　樹 （香芝ｊｒ・奈　良）
	永　田　悠　貴 （育徳クラブ・大　阪）	3	11-7,11-6,11-1	0	千　坂　雄　也 （一条クラブ・京　都）
	亀　田　智　士 （竹取クラブ・奈　良）	3	11-9,11-7,8-11,11-9	1	加　山　　裕 （華兵卓球・兵　庫）
準決勝	津　　雄一朗 （スイトピア・京　都）	3	11-2,18-16,12-10	0	藤　本　壮一郎 （曹クラブ・兵　庫）
	永　田　悠　貴 （育徳クラブ・大　阪）	3	11-5,6-11,7-11,11-8,11-7	2	亀　田　智　士 （竹取クラブ・奈　良）
決勝	津　　雄一朗 （スイトピア・京　都）	3	11-8,16-14,11-4	0	永　田　悠　貴 （育徳クラブ・大　阪）

女子カブ結果

	氏名／所属	勝	ポイント	負	氏名／所属
準々決勝	合　田　あかり （その田卓研・兵　庫）	3	5-11,14-12,11-2,11-9	1	中　原　千　春 （香芝ｊｒ・奈　良）
	中　村　さくら （マロンジュニア・滋　賀）	3	11-9,14-12,8-11,3-11,11-8	2	江　戸　絢　音 （伊丹卓球教室・兵　庫）
	三　村　梨　奈 （三村ＴＴＣ・兵　庫）	3	9-11,16-14,11-6,11-5	1	皆　川　愛　華 （Ｋｏｓｓクラブ・大　阪）
	三　村　優　果 （三村ＴＴＣ・兵　庫）	3	9-11,11-1,11-7,11-7	1	藤　原　　雅 （一条クラブ・京　都）
準決勝	合　田　あかり （その田卓研・兵　庫）	3	11-3,11-5,11-4	0	中　村　さくら （マロンジュニア・滋　賀）
	三　村　優　果 （三村ＴＴＣ・兵　庫）	3	11-5,11-0,11-7	0	三　村　梨　奈 （三村ＴＴＣ・兵　庫）
決勝	三　村　優　果 （三村ＴＴＣ・兵　庫）	3	11-8,4-11,11-6,11-6	1	合　田　あかり （その田卓研・兵　庫）

一 般 男 子（その1）

1 沼田 勝（住友金属物流・和歌山）
2 服部 翔（藤森中・京都）
3 石黒 翼（鷹取中・兵庫）
4 桂田 憲二（everfree・滋賀）
5 松井 良樹（上宮高・大阪）
6 楠谷 聖也（栗東西中・滋賀）
7 安田 一生（山辺高・奈良）
8 鬼塚 啓介（ABC卓球・兵庫）
9 横山 輝（大阪桐蔭高・大阪）
10 祢屋 康介（関西大・大阪）
11 丸山 明彦（大和広陵高・奈良）
12 尾田 耀平（草津東高・滋賀）
13 井上 哲（立命館大・京都）
14 鶴薗 諒（阪南大・大阪）
15 井上 湧介（滝川第二高・兵庫）
16 北山 毅（住友金属和歌山・和歌山）
17 bye（ ・ ）
18 大島 祐哉（東山高・京都）
~~19 吉田 和也（東山高・京都）~~
20 森下 善弘（近畿大附属新宮高・和歌山）
21 長沼 巧（育徳クラブ・大阪）
22 岩本 和之（中部中・兵庫）
23 小林 孝之（天理大・奈良）
24 黒羽 直也（東山高・京都）
25 古賀 千浩（近畿大附属新宮高・和歌山）
26 旭 崇志（甲西高・滋賀）
27 松本 幸徳（近畿大・大阪）
28 勝 健真（小瀬クラブ・奈良）
29 平野 智大（滝川第二高・兵庫）
30 山田 宗慶（東山高・京都）
~~31 中尾 和真（近畿大附属新宮高・和歌山）~~
32 宮本 航（草津東高・滋賀）
33 西川 和久（ダイナミック・奈良）
34 高田 直騎（チーム上宮・大阪）
35 藤田 早俊（藤森中・京都）
36 立松 圭祐（TTSタカハシ・兵庫）

37 河野 隼人（エレファントTTC・大阪）
38 福永利勝凡（彦根J・O・Y・滋賀）
39 小門 和紀（岩出S.P.C・和歌山）
40 西浦 功一（滝川第二高・兵庫）
41 高原 良幸（立命館大・京都）
42 大瀬 太郎（近畿大・和歌山）
43 酒井 健太（上宮高・大阪）
44 森賀 俊貴（報徳学園高・兵庫）
45 藤本 直史（同志社大・京都）
46 福原 裕（立命館大・京都）
47 今沢 寛至（阪南大・奈良）
48 山田 拓也（everfree・滋賀）
49 川野 壮大（大阪桐蔭高・大阪）
50 山田 真規（住友金属和歌山・和歌山）
51 河井 啓伸（近畿大・大阪）
52 入江 清貴（大和広陵高・奈良）
53 三谷 亮介（栗東西中・滋賀）
54 藤本 海統（滝川第二高・兵庫）
~~55 中村 公宣（住友金属物流・和歌山）~~
56 bye（ ・ ）
57 坂本 侑亮（上宮高・大阪）
58 石川 茂樹（生駒高・奈良）
59 村上 純也（関西学院大・兵庫）
60 中村 陽（近畿大・和歌山）
61 増田庸一朗（東山高・京都）
62 浦部 祐樹（八幡高・滋賀）
63 奥山 慎也（大阪桐蔭高・大阪）
64 阪田 俊平（MT・大阪）
65 榮次 慶祥（滝川第二高・兵庫）
66 宮口 廉平（米原高・滋賀）
67 友金 准也（京都産業大・京都）
68 石田健太郎（滝川高・兵庫）
69 村岡 卓朗（関西大・大阪）
70 玉置 侑士（切目JTC・和歌山）
71 矢野 駿（大和広陵高・奈良）
72 森 聡詩（東山高・京都）

決勝

54 藤本 海統（滝川第二高・兵庫）	3	0	唐 興賀（大阪経済法科大・大阪）144

一 般 男 子（その２）

73 足立　卓也（住友金属物流・和歌山）
74 明石　元気（近江兄弟社中・滋賀）
75 児玉　基（上宮高・大阪）
76 田中　真志（滝川第二高・兵庫）
~~77 藤井　将大（立命館大・京都）~~
78 塔野岡一真（近畿大・大阪）
79 庄　祐平（山崎東中・兵庫）
80 岡本　悠幹（近畿大附属新宮高・和歌山）
81 後岡　優太（京都産業大・京都）
82 佐藤　究（東山高・京都）
83 川上　聖志（滝川第二高・兵庫）
84 藤岡　慎洋（上宮高・大阪）
85 吉村　洋行（近畿大附属新宮高・和歌山）
86 魚木　範夫（ever free・滋賀）
87 梶原　駿（畝傍高・奈良）
88 今西健太郎（東山高・京都）
89 bye（　・　）
90 宮内　卓也（大阪大・大阪）
91 夏　継偉（近畿大・大阪）
92 百々　彩人（揖保川中・兵庫）
93 河原林大督（田阪卓研・京都）
94 伊藤　智（P's クラブ・滋賀）
95 万木　勇祐（近畿大附属新宮高・和歌山）
96 西森　伸明（上宮高・大阪）
97 中村　謙太（龍谷大・京都）
98 山口　文康（天理大・奈良）
99 松原　拓（ever free・滋賀）
100 足立　一博（武蔵クラブ・兵庫）
101 佐々木健次郎（大阪経済法科大・大阪）
102 長谷川潤一（同志社大・京都）
103 中村　圭介（栗東西中・滋賀）
104 小川　泰司（一条高・奈良）
105 加能　恭兵（関西大・大阪）
106 西山　良樹（ラプオール Jr・和歌山）
107 和田　崇志（豊岡南中・兵庫）
108 土倉　諒（東山高・京都）

109 時吉　佑一（住友金属物流・和歌山）
110 今西　哲平（天理高・奈良）
111 宮本　卓門（FK卓球クラブ・京都）
112 北畑　勇樹（阪南大・兵庫）
113 泉　トシオ（甲賀卓友会・滋賀）
114 杉田　義人（ダイナミック・奈良）
115 坂本　悠貴（近畿大附属新宮高・和歌山）
116 仲田　凌（龍谷大平安高・京都）
117 寺戸　一樹（大阪経済法科大・大阪）
118 小澤　吉大（田阪卓研・京都）
119 森　拓磨（近江高・滋賀）
120 常塚　輝昌（新日鐵広畑・兵庫）
121 佐々木清貴（近畿大・大阪）
122 森部　淳（京都学園・滋賀）
123 山下　湧一（天理高・奈良）
124 永見　彰宏（チーム上宮・大阪）
125 梶野　昂祐（明和中・和歌山）
126 浦　義和（育英高・兵庫）
127 橋本　兼英（住友金属物流・和歌山）
128 bye（　・　）
129 河合　貞佳（滋賀大・滋賀）
130 山内　乙平（大阪桐蔭高・大阪）
131 松平　敏史（立命館大・京都）
132 松井　克樹（京都産業大・京都）
133 小坂　紘平（鶴居中・兵庫）
134 林　拓信（高田商業高・奈良）
135 吉田　和也（近畿大・大阪）
136 藤原　勇介（同志社大・京都）
137 中村信之介（草津東高・滋賀）
138 津野　貴紀（和歌山工業高・和歌山）
139 江川　富加（滝川高・兵庫）
140 坪内　亮太（同志社大・京都）
141 西田　武久（近江高・滋賀）
142 川端　倖司（友が丘中・兵庫）
143 新宮　大地（真美ケ丘中・奈良）
144 唐　興賀（大阪経済法科大・大阪）

男子30

1 中本　志伸（WINS・大阪）
2 三野功之輔（SHARP・奈良）
3 田中　英樹（everfree・滋賀）
4 緩詰　幸亮（グリーンネット・京都）
5 松添　智訓（　絆　・大阪）
6 馬庭　雅之（大阪市役所・大阪）
7 松田　善博（チームアイオイ・奈良）
8 山本　直樹（彦　卓　会・滋賀）
9 bye（　　）
10 松野修太郎（姫路市役所・兵庫）
11 河野　学（大阪市役所・大阪）
12 植田　清仁（ウエダTTC・兵庫）
13 山田　博規（彦　卓　会・滋賀）
14 下司　剛広（ウエダTTC・兵庫）
15 藤川　英雄（フレッシュ・奈良）
16 大西　伸広（WINS・大阪）
17 竹川　博夫（ダイナミック・奈良）
18 金井　大輔（アトムズ・大阪）
~~19 中道　寿宏（八日市クラブ・滋賀）~~
20 小野　元三（グリーンネット・京都）

21 臼井　文（グリーンネット・京都）
22 松比良和明（春日丘クラブ・兵庫）
23 新開　隆史（江戸堀CATS・大阪）
24 馬場　辰巳（奈良県庁クラブ・奈良）
25 山本　慶（everfree・滋賀）
~~26 金　日柱（金ちゃん卓球・大阪）~~
27 松井　昭義（Crossover・滋賀）
28 前田　大輔（天理クラブ・奈良）
29 安武　邦治（アミークラブ・滋賀）
~~30 大西　朗稔（大阪ナイトクラブ・大阪）~~
31 大萱　芳久（京都小倉TRK・京都）
32 bye（　・　）
33 辰巳　忠利（地下鉄ヤッホーズ・大阪）
~~34 相場　一穂（奈良県庁クラブ・奈良）~~
35 西　智弘（新宮卓球クラブ・和歌山）
36 小川　一善（八日市クラブ・滋賀）
37 曾根田靖弘（TRY・大阪）
38 石田　誠志（チームアイオイ・奈良）
39 南澤　秀昭（春日丘クラブ・兵庫）
40 山田　仁士（大阪市役所・大阪）

男子 40

1 向山　収（大阪ナイトクラブ・大阪）
~~2 荒木　博史（森精機・奈良）~~
3 西村　秀幸（高島クラブ・滋賀）
4 岡本　智昭（卓道会・大阪）
5 長尾　正治（栗東ドリーム・滋賀）
6 樗澤　政幸（アボシTTC・兵庫）
7 岸本　正（島津製作所・京都）
8 今福　一幸（桜井卓協・奈良）
9 森　裕二（野洲クラブ・滋賀）
10 阪中　理展（本町クラブ・和歌山）
~~11 丸山　泰司（高の原クラブ・奈良）~~
12 早川　勉（アトムズ・大阪）
~~13 奥山　章文（瀬田卓好会・滋賀）~~
14 森田　哲司（西大和クラブ・奈良）
15 岩田　政志（ワンピース・大阪）
16 森中　広志（草津クラブ・滋賀）
17 bye（　・　）
18 廣瀬　国博（Jack－4・大阪）

今西　雅昭（都クラブ・京都）19
荒川　雅一（アトムズ・大阪）20
大上　浩生（個人・奈良）21
矢野　進次（卓道会・大阪）22
西村　広和（草津クラブ・滋賀）23
~~太田　謙二（本町クラブ・和歌山）24~~
森山　清和（絆・大阪）25
~~笹木　徳行（North Lake・滋賀）26~~
藤原　裕史（WINS・大阪）27
種村　明彦（JACK－4・京都）28
~~永田　修一（奈良県庁クラブ・奈良）29~~
岩田　守弘（アトムズ・大阪）30
樫原　裕之（八日市クラブ・滋賀）31
井上　隆（グリーンクラブ・大阪）32
杉本　宏（SHARP・奈良）33
亀井　俊和（草津クラブ・滋賀）34
~~鄭　喜和（深江クラブ・兵庫）35~~
坂本　裕（地下鉄ヤッホーズ・大阪）36

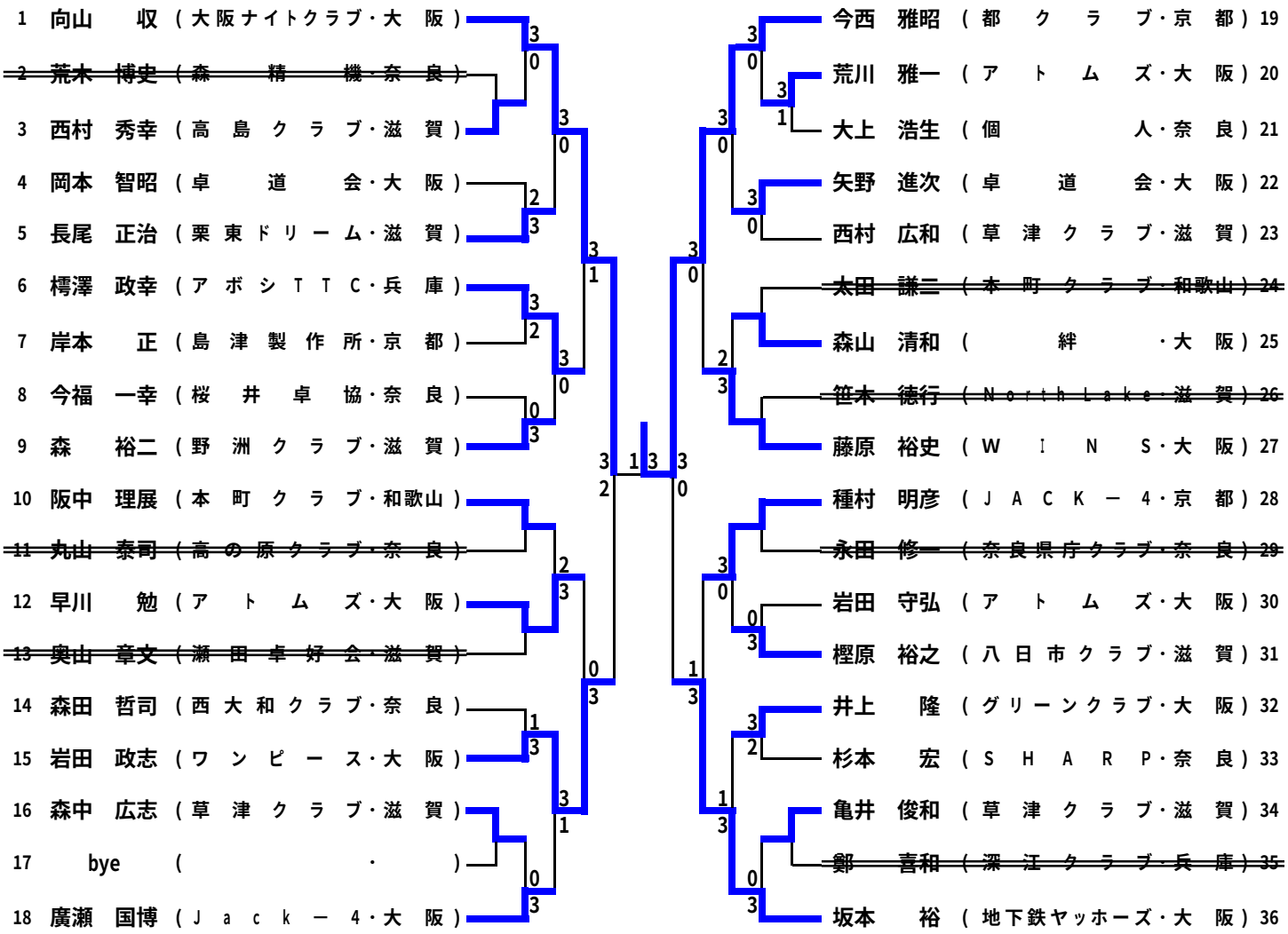

男子50

1	白川　泰徳	（大阪市交通局・大阪）	塩谷　全徳	（住流クラブ・和歌山） 17
2	bye	（　・　）	bye	（　・　） 18
3	中村　恵行	（桜井卓協・奈良）	田村　昇	（福井クラブ・大阪） 19
4	樋口　栄一	（彦卓会・滋賀）	中安　直美	（キーヘンクラブ・兵庫） 20
5	西田　勝秀	（FHB・大阪）	加藤　弘富	（グリーンクラブ・大阪） 21
6	相場　烈	（奈良県庁クラブ・奈良）	石田　健二	（橿原市卓協・奈良） 22
7	榎並　重男	（TEAM熊取・大阪）	和田　豊彦	（新宮卓球クラブ・和歌山） 23
8	外賀　久雄	（青陵クラブ・和歌山）	平野　泰幸	（everfree・滋賀） 24
9	岩野　健	（大阪ナイトクラブ・大阪）	中本　尋之	（有田クラブ・和歌山） 25
10	山下　秀文	（甲賀卓友会・滋賀）	松本　林三	（橿原市卓協・奈良） 26
11	植田　国男	（個人・奈良）	井手　毅	（WOODY・兵庫） 27
12	上東　俊雄	（住友金属和歌山・和歌山）	祐島　昭彦	（大阪ナイトクラブ・大阪） 28
13	藤本　圭造	（桜井卓協・奈良）	山田　寛	（桃園クラブ・大阪） 29
14	勝見　勝博	（関西電力・大阪）	阿部　正美	（天理クラブ・奈良） 30
15	bye	（　・　）	bye	（　・　） 31
16	梶ヶ山　繁	（住友金属和歌山・和歌山）	小松　繁	（城東クラブ・兵庫） 32

男子６０

1 大和屋順一（わかくさクラブ・奈良）
~~2 岸　貞臣（FHB・大阪）~~
3 渡辺　東彦（オール芦屋・兵庫）
4 橋本　明（野洲クラブ・滋賀）
5 鈴木　幸夫（大阪ベテラン会・大阪）
6 竹内　利光（甲賀卓友会・滋賀）
7 寺田孝太郎（ウイングス・奈良）
8 田藤　和夫（彦卓会・滋賀）
9 木村　明久（川西ギャラントム・兵庫）
10 竹内　俊夫（京都悠遊会・京都）
11 稲　満（湖西卓研・滋賀）
12 中山　昌治（神戸市役所・兵庫）
13 富沢　健次（清友クラブ・大阪）
14 出水　良一（わかくさクラブ・奈良）
15 森　幸光（雅クラブ・京都）
16 広田　進（FHB・大阪）
17 bye（　・　）
18 新田　耕造（兵庫ベテラン会・兵庫）

19 勝　英雄（大阪経法大教員・奈良）
20 阪田　俊秀（FHB・大阪）
21 武田　善男（瀬田卓好会・滋賀）
22 相馬　常雄（西大和クラブ・奈良）
23 薮内　道雄（神戸市役所・兵庫）
24 伊藤　義純（TRY・大阪）
25 川波　正泰（栗東卓愛会・滋賀）
26 松井　克彦（ウイングス・奈良）
27 大下本光雄（神戸製鋼高砂・兵庫）
28 小浜　豊喜（小浜クラブ・兵庫）
29 山田　民幸（草津マスターズ・滋賀）
30 小川　行信（桃園クラブ・大阪）
31 坂田　正義（わかくさクラブ・奈良）
~~32 伊東　俊彦（オール芦屋・兵庫）~~
33 吉田　実（グリーンクラブ・大阪）
34 松井　万三（わかくさクラブ・奈良）
35 赤阪　公作（個人・和歌山）
36 時岡　重信（京都悠遊会・京都）

男 子 ７０

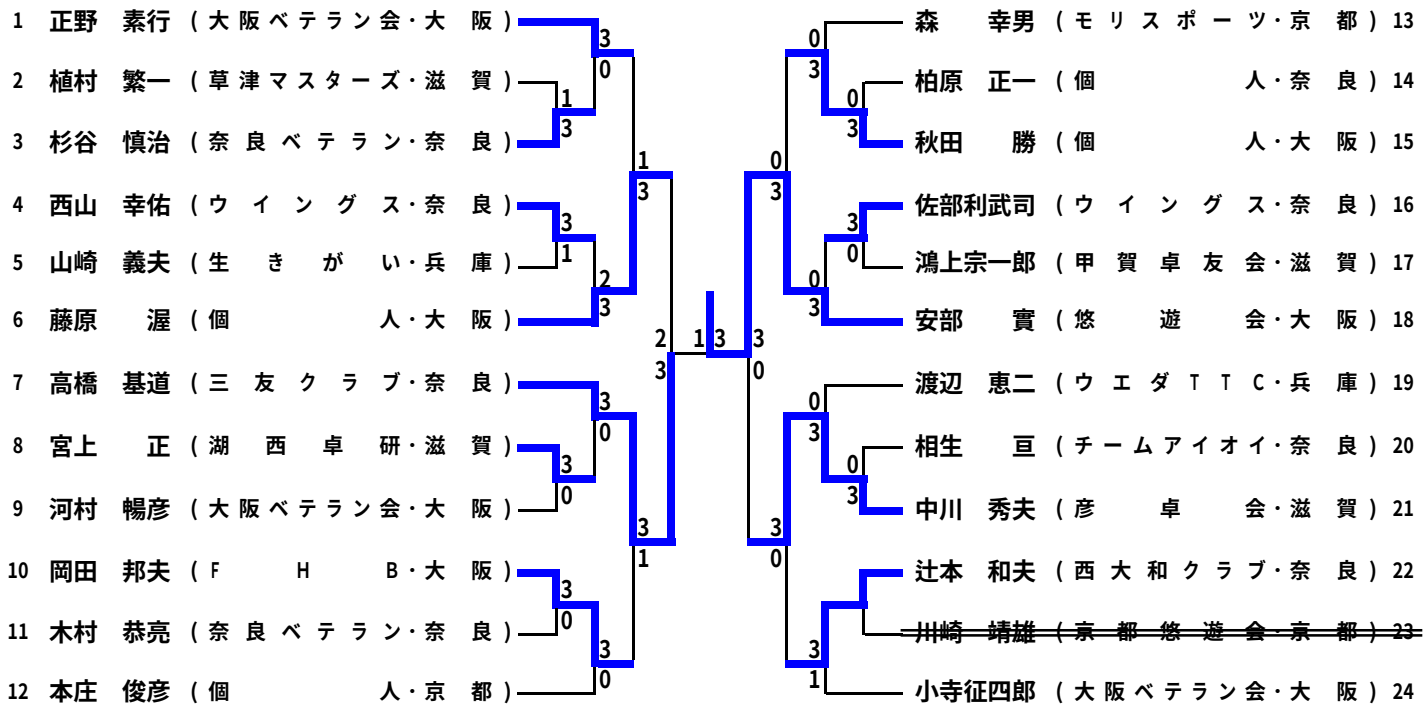
1 正野 素行 （大阪ベテラン会・大 阪）
2 植村 繁一 （草津マスターズ・滋 賀）
3 杉谷 慎治 （奈良ベテラン・奈 良）
4 西山 幸佑 （ウイングス・奈 良）
5 山崎 義夫 （生きがい・兵 庫）
6 藤原 渥 （個 人・大 阪）
7 高橋 基道 （三友クラブ・奈 良）
8 宮上 正 （湖西卓研・滋 賀）
9 河村 暢彦 （大阪ベテラン会・大 阪）
10 岡田 邦夫 （ＦＨＢ・大 阪）
11 木村 恭亮 （奈良ベテラン・奈 良）
12 本庄 俊彦 （個 人・京 都）
13 森 幸男 （モリスポーツ・京 都）
14 柏原 正一 （個 人・奈 良）
15 秋田 勝 （個 人・大 阪）
16 佐部利武司 （ウイングス・奈 良）
17 鴻上宗一郎 （甲賀卓友会・滋 賀）
18 安部 實 （悠遊会・大 阪）
19 渡辺 恵二 （ウエダＴＴＣ・兵 庫）
20 相生 亘 （チームアイオイ・奈 良）
21 中川 秀夫 （彦卓会・滋 賀）
22 辻本 和夫 （西大和クラブ・奈 良）
~~23 川崎 靖雄 （京都悠遊会・京 都）~~
24 小寺征四郎 （大阪ベテラン会・大 阪）

カデット　男 子

1 月待　輝海（育徳クラブ・大阪）
2 上田　雅尚（ジュニアロードスカイ・兵庫）
3 西郷　純平（平群中・奈良）
4 川崎　舜悟（栗東西中・滋賀）
5 亀井　善之（明和中・和歌山）
6 中道　飛之（その田卓研・兵庫）
7 田中　翔（壱球倶楽部・京都）
8 石見浩太郎（平群中・奈良）
9 bye（　・　）
10 家森　拓哉（朝桜中・滋賀）
11 高松　英陽（田原中・大阪）
~~12 高橋　一矢（みなみKids・兵庫）~~
13 北野　翔太（FK卓球クラブ・京都）
14 岩本　尚之（ラブオールJr・和歌山）
15 土谷　耕平（コンパスクラブ神戸・兵庫）
~~16 藤沼　望（本幡中・京都）~~
17 西河　史也（星野クラブ・大阪）
18 横田　悠真（二名中・奈良）
19 蝦名　佑紀（ラブオールJr・和歌山）
20 和泉　湧也（歌敷山中・兵庫）
21 松宮　悠真（彦根J・O・Y・滋賀）
22 小池　雄太（TEAM上宮・大阪）
23 中田　拓人（新庄中・奈良）
24 宮崎　伸敏（その田卓研・兵庫）
25 魚津颯二郎（岩出S.P.C・和歌山）
26 田沢　遼（彦根J・O・Y・滋賀）
27 加藤　啓志（育徳クラブ・大阪）
28 長光　大地（スイトピア・京都）

29 和田　貴稀（TEAM上宮・大阪）
30 北川　尚哉（中主中・滋賀）
31 田中　仁太（ジュニアロードスカイ・兵庫）
32 植野　敬右（春日中・奈良）
33 足立原宏樹（壱球倶楽部・京都）
34 畑　俊介（唐崎中・滋賀）
35 三浦　浩希（ラブオールJr・和歌山）
36 福田　知治（龍野中・兵庫）
37 岡田　圭史（ラブオールJr・和歌山）
38 西谷　元一（奈良学園中・奈良）
39 辻丸　良輝（山卓・滋賀）
40 北脇　憲志（安富中・兵庫）
41 福井　翔也（TEAM上宮・大阪）
42 小泉　勇貴（田阪卓研・京都）
43 綾井　太一（栗東西中・滋賀）
44 永井　知明（但東中・兵庫）
45 三井　健介（春日中・奈良）
~~46 加藤　駿（田阪卓研・京都）~~
47 古井　裕貴（ラブオールJr・和歌山）
48 古市　圭（広畑中・兵庫）
49 永田　昂大（育徳クラブ・大阪）
50 佐々木一輝（平群中・奈良）
51 西田　成利（TEAM上宮・大阪）
52 小浦　仁斗（田阪卓研・京都）
53 越村　渓太（アミークラブ・滋賀）
54 瀬川　賢矢（育徳クラブ・大阪）
55 藤江　康輝（上富田中・和歌山）
56 山本　拓（山陽中・兵庫）

ホープス　男 子

1 矢吹　悠（スイトピア・京都）
~~2 清水　朋貴（矢倉T・T・C・滋賀）~~
3 中井　柊斗（ジュニアロードスカイ・兵庫）
4 亀田　幸佑（竹取クラブ・奈良）
~~5 金子虎太郎（貝塚スポ少・大阪）~~
6 西村　空我（一条クラブ・京都）
7 佐伯　慎一（岩出S.P.C・和歌山）
8 木原　翔貴（エイシン・兵庫）
9 bye（　・　）
10 矢守　健太（山　卓・滋賀）
11 久保　岳（スイトピア・京都）
12 西　聡臣（桜井卓協・奈良）
13 辰己　陽平（岩出S.P.C・和歌山）
14 宮上　永遠（西なんばJr・大阪）
15 倉　啓太（一条クラブ・京都）
16 久保　龍也（大津ジュニア・滋賀）
17 渡邉　吏輝（天満小・兵庫）
18 山本　秀雄（育徳クラブ・大阪）
19 松本　夏樹（岩出S.P.C・和歌山）
20 中野　優（壱球クラブ・京都）
21 大西　尚弥（S・K・S・兵庫）
22 加藤　未有（矢倉T・T・C・滋賀）
~~23 高木　健太（真嶋ジュニア・大阪）~~
24 今田　祐樹（スイトピア・京都）
25 呉　悠陽（華兵卓球・兵庫）
26 若林　与嗣（生駒ホープス・奈良）
27 魚津　広大（岩出S.P.C・和歌山）
28 立藤　颯馬（西なんばJr・大阪）

~~29 千坂　達也（一条クラブ・京都）~~
30 和田　翼（新宮卓球クラブ・和歌山）
31 土谷　啓斗（コンパスクラブ神戸・兵庫）
32 鈴木　一誠（育徳クラブ・大阪）
33 今井　優作（矢倉T・T・C・滋賀）
34 志水　祐太（福卓クラブ・京都）
35 馬場　孔明（SEED.TTC・奈良）
36 山口聖之介（育徳クラブ・大阪）
37 bye（　・　）
38 坂根　翔大（おはよう卓球S・兵庫）
39 福井　彪巨（マゼスト小林・京都）
40 弦川　聖（今西TTS・京都）
41 藤丸　達也（山　卓・滋賀）
42 廣田　雅志（ジュニアロードスカイ・兵庫）
43 古田　敬悟（一条クラブ・京都）
44 脇村　真平（岸和田スポ少・大阪）
~~45 豊留　直樹（矢倉T・T・C・滋賀）~~
46 南　和歩（ラブオールJr・和歌山）
47 河南　旺義（香芝jr・奈良）
48 bye（　・　）
49 弥重由宇生（コンパスクラブ神戸・兵庫）
50 内藤　雅明（一条クラブ・京都）
~~51 小松　良（西なんばJr・大阪）~~
52 井上　廉（岩出S.P.C・和歌山）
53 武田　洸和（山　卓・滋賀）
54 真田　悠生（スイトピア・京都）
~~55 山本健太郎（小浜クラブJr・兵庫）~~
56 多田　浩嗣（育徳クラブ・大阪）

カブ　男子

1　佐伯　辰也（岩出S．P．C・和歌山）
2　合田　拓夢（太子マジックJr・兵　庫）
~~3　舛田　大樹（西淀川クラブ・大　阪）~~
~~4　丸山　晃正（高の原クラブ・奈　良）~~
5　松宮　享平（彦根J・O・Y・滋　賀）
6　上村　太陽（すみよし長居TC・大　阪）
7　大賀　匠真（生駒ホープス・奈　良）
8　穂積　佑哉（グリーンネット・京　都）
9　松井　秀泰（矢倉T・T・C・滋　賀）
10　岩本　久典（ラブオールJr・和歌山）
11　藤本壮一郎（曹　クラブ・兵　庫）
12　矢津田海人（星野クラブ・大　阪）
13　西岡　直哉（岩出S．P．C・和歌山）
14　高村　悠希（林　クラブ・兵　庫）
15　田仲　禄（田阪卓研・京　都）
16　bye（　・　）
17　石脇　優樹（香芝j　r・奈　良）
~~18　丸山　泰正（高の原クラブ・奈　良）~~
19　近川　弘成（ラブオールJr・和歌山）
20　新井　宇輝（浜寺アスリート倶楽部・大　阪）
21　田中　力也（ジュニアロードスカイ・兵　庫）
22　津　雄一朗（スイトピア・京　都）

永田　悠貴（育徳クラブ・大　阪）23
井元　朝陽（野原卓球クラブ・奈　良）24
田仲　翔（田阪卓研・京　都）25
中野　宏紀（SCC&PSMP・和歌山）26
橋田　訓平（その田卓研・兵　庫）27
千坂　雄也（一条クラブ・京　都）28
bye（　・　）29
三浦　隆希（ラブオールJr・和歌山）30
堀村　柊（育徳クラブ・大　阪）31
呉　悠慈（華兵卓球・兵　庫）32
林中　和希（山　卓・滋　賀）33
亀田　智士（竹取クラブ・奈　良）34
石塚　颯太（ストレート・大　阪）35
米田　優作（華兵卓球・兵　庫）36
矢守　幸太（山　卓・滋　賀）37
bye（　・　）38
中野　孝紀（SCC&PSMP・和歌山）39
佐々木盛将（育徳クラブ・大　阪）40
三田村航太（グリーンネット・京　都）41
今谷　永遠（山添スポーツ少年団・奈　良）42
亀井　康平（ラブオールJr・和歌山）43
加山　裕（華兵卓球・兵　庫）44

一 般 女 子（その１）

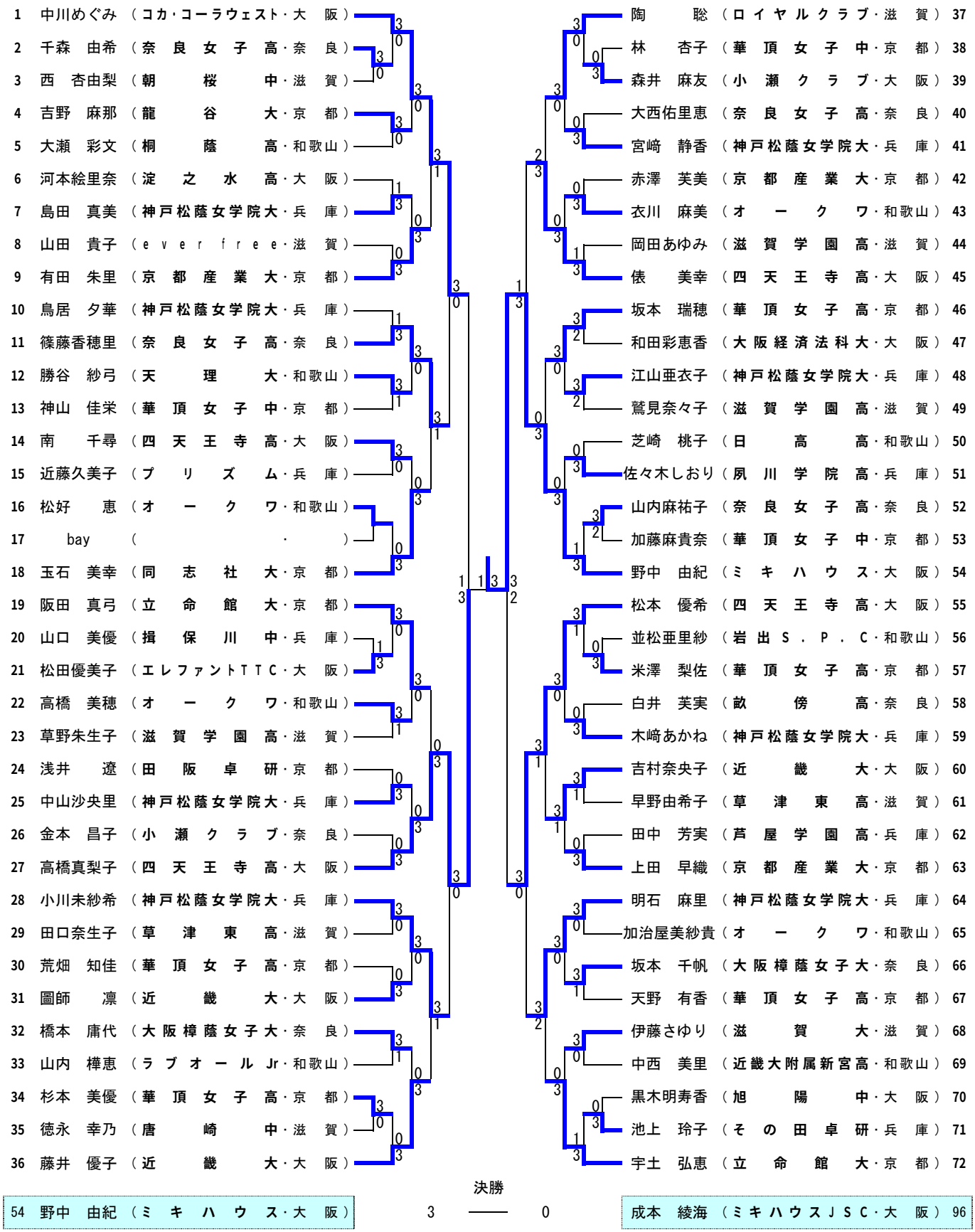
1 中川めぐみ（コカ・コーラウェスト・大 阪）
2 千森 由希（奈 良 女 子 高・奈 良）
3 西 杏由梨（朝 桜 中・滋 賀）
4 吉野 麻那（龍 谷 大・京 都）
5 大瀬 彩文（桐 蔭 高・和歌山）
6 河本絵里奈（淀 之 水 高・大 阪）
7 島田 真美（神戸松蔭女学院大・兵 庫）
8 山田 貴子（e v e r f r e e・滋 賀）
9 有田 朱里（京 都 産 業 大・京 都）
10 鳥居 夕華（神戸松蔭女学院大・兵 庫）
11 篠藤香穂里（奈 良 女 子 高・奈 良）
12 勝谷 紗弓（天 理 大・和歌山）
13 神山 佳栄（華 頂 女 子 中・京 都）
14 南 千尋（四 天 王 寺 高・大 阪）
15 近藤久美子（プ リ ズ ム・兵 庫）
16 松好 恵（オ ー ク ワ・和歌山）
17 bay（ ・ ）
18 玉石 美幸（同 志 社 大・京 都）
19 阪田 真弓（立 命 館 大・京 都）
20 山口 美優（揖 保 川 中・兵 庫）
21 松田優美子（エレファントＴＴＣ・大 阪）
22 高橋 美穂（オ ー ク ワ・和歌山）
23 草野朱生子（滋 賀 学 園 高・滋 賀）
24 浅井 遼（田 阪 卓 研・京 都）
25 中山沙央里（神戸松蔭女学院大・兵 庫）
26 金本 昌子（小 瀬 ク ラ ブ・奈 良）
27 高橋真梨子（四 天 王 寺 高・大 阪）
28 小川未紗希（神戸松蔭女学院大・兵 庫）
29 田口奈生子（草 津 東 高・滋 賀）
30 荒畑 知佳（華 頂 女 子 高・京 都）
31 圖師 凛（近 畿 大・大 阪）
32 橋本 庸代（大阪樟蔭女子大・奈 良）
33 山内 樺恵（ラ ブ オ ー ル Jr・和歌山）
34 杉本 美優（華 頂 女 子 高・京 都）
35 徳永 幸乃（唐 崎 中・滋 賀）
36 藤井 優子（近 畿 大・大 阪）
37 陶 聡（ロ イ ヤ ル ク ラ ブ・滋 賀）
38 林 杏子（華 頂 女 子 中・京 都）
39 森井 麻友（小 瀬 ク ラ ブ・大 阪）
40 大西佑里恵（奈 良 女 子 高・奈 良）
41 宮崎 静香（神戸松蔭女学院大・兵 庫）
42 赤澤 芙美（京 都 産 業 大・京 都）
43 衣川 麻美（オ ー ク ワ・和歌山）
44 岡田あゆみ（滋 賀 学 園 高・滋 賀）
45 俵 美幸（四 天 王 寺 高・大 阪）
46 坂本 瑞穂（華 頂 女 子 高・京 都）
47 和田彩恵香（大阪経済法科大・大 阪）
48 江山亜衣子（神戸松蔭女学院大・兵 庫）
49 鷲見奈々子（滋 賀 学 園 高・滋 賀）
50 芝崎 桃子（日 高 高・和歌山）
51 佐々木しおり（夙 川 学 院 高・兵 庫）
52 山内麻祐子（奈 良 女 子 高・奈 良）
53 加藤麻貴奈（華 頂 女 子 中・京 都）
54 野中 由紀（ミ キ ハ ウ ス・大 阪）
55 松本 優希（四 天 王 寺 高・大 阪）
56 並松亜里紗（岩 出 Ｓ ． Ｐ ． Ｃ・和歌山）
57 米澤 梨佐（華 頂 女 子 高・京 都）
58 白井 芙実（畝 傍 高・奈 良）
59 木崎あかね（神戸松蔭女学院大・兵 庫）
60 吉村奈央子（近 畿 大・大 阪）
61 早野由希子（草 津 東 高・滋 賀）
62 田中 芳実（芦 屋 学 園 高・兵 庫）
63 上田 早織（京 都 産 業 大・京 都）
64 明石 麻里（神戸松蔭女学院大・兵 庫）
65 加治屋美紗貴（オ ー ク ワ・和歌山）
66 坂本 千帆（大阪樟蔭女子大・奈 良）
67 天野 有香（華 頂 女 子 高・京 都）
68 伊藤さゆり（滋 賀 大・滋 賀）
69 中西 美里（近畿大附属新宮高・和歌山）
70 黒木明寿香（旭 陽 中・大 阪）
71 池上 玲子（そ の 田 卓 研・兵 庫）
72 宇土 弘恵（立 命 館 大・京 都）
決勝
54 野中 由紀（ミ キ ハ ウ ス・大 阪） 3 — 0 成本 綾海（ミキハウスＪＳＣ・大 阪） 96

一 般 女 子（その２）

73 下之段志保（大阪経済法科大・大　阪）
74 大前　早央（日　　高　　高・和歌山）
75 小脇　美穂（玉　　津　　中・兵　庫）
76 藤井　千帆（ロイヤルクラブ・滋　賀）
77 坂本　　唯（京都産業大・京　都）
78 池田　紗季（奈良女子高・奈　良）
79 飯塚　真実（大阪経済法科大・大　阪）
80 姫野　　華（華頂女子高・京　都）
81 加藤有里子（神戸松蔭女学院大・兵　庫）
82 増本　　悠（近　　畿　　大・大　阪）
83 森井　美帆（奈良女子高・奈　良）
84 西岡　亜季（桐　　蔭　　高・和歌山）
~~85 筒井　奈々（立　命　館　大・京　都）~~
86 宮﨑　優子（神戸松蔭女学院大・兵　庫）
87 内海　陽香（奈良女子高・奈　良）
88 朝戸　亜子（滋賀学園高・滋　賀）
89 浜畑保奈美（華頂女子高・京　都）
90 大森　玲奈（四天王寺高・大　阪）
91 刈　　雯雯（近　　畿　　大・大　阪）
92 福嶋　香奈（生　　駒　　高・奈　良）
93 田松　杏奈（市　　川　　高・兵　庫）
94 角　しのぶ（京都明徳高・京　都）
95 深江　優海（オ　ー　ク　ワ・和歌山）
96 成本　綾海（ミキハウスＪＳＣ・大　阪）
97 福永　真悠（姫路商業高・兵　庫）
98 小西　由佳（八日市クラブ・滋　賀）
99 岡本真由子（立　命　館　大・京　都）
100 池田友里佳（四天王寺高・大　阪）
101 古川　香里（安曇川高教員・滋　賀）
102 大森　香織（立　命　館　大・京　都）
103 三栖可奈絵（紀　陽　銀　行・和歌山）
104 下村　純子（淀　之　水　高・大　阪）
105 白井　智子（同　志　社　大・京　都）
106 辻村　真衣（長　浜　北　高・滋　賀）
107 出口　瑞樹（コンパスクラブ神戸・兵　庫）
108 富尾　颯子（奈良女子高・奈　良）

109 清水　　愛（京都産業大・京　都）
110 糸島　　南（岩出Ｓ．Ｐ．Ｃ・和歌山）
111 久保友里恵（大津ジュニア・滋　賀）
112 狩野　汐里（市　　川　　高・兵　庫）
113 池田真由佳（四天王寺高・大　阪）
114 岸本あすか（龍　　谷　　大・京　都）
115 藤井　美里（奈良女子高・奈　良）
116 寺村　　萌（彦根Ｊ・Ｏ・Ｙ・滋　賀）
117 塩見　夏海（神戸松蔭女学院大・兵　庫）
118 山本　真理（オ　ー　ク　ワ・和歌山）
119 坂本　沙織（大阪経済法科大・大　阪）
120 吉岡　理恵（明　石　南　高・兵　庫）
121 倉田　幸枝（近　　畿　　大・大　阪）
122 林　　亜衣（立　命　館　大・京　都）
~~123 倉田　ゆか（ロイヤルクラブ・滋　賀）~~
124 糸永　早織（奈良女子高・奈　良）
125 阪本　理沙（日　　高　　高・和歌山）
126 酒井　春香（四天王寺高・大　阪）
127 熊谷衣里子（神戸松蔭女学院大・兵　庫）
128 酒井　詩音（ミキハウスＪＳＣ・大　阪）
129 桐村　瑠奈（福卓クラブ・京　都）
130 松本　侑子（ever free・滋　賀）
131 紀川　直子（奈良女子高・奈　良）
132 林下　果苗（日　　高　　高・和歌山）
133 荒畑　佳奈（近　　畿　　大・大　阪）
134 蒔田　悠里（芦屋学園高・兵　庫）
135 仲　佑実子（立　命　館　大・京　都）
136 木内　彩子（ロイヤルクラブ・滋　賀）
137 遠部　倫子（市　　川　　高・兵　庫）
138 山岡佳乃子（奈良女子高・奈　良）
139 景山　真衣（大阪経済法科大・大　阪）
140 近藤　菜穂（同　志　社　大・京　都）
141 野原　咲季（滋賀学園高・滋　賀）
142 冷水　美幸（笠　　田　　高・和歌山）
143 高井　真菜（郡　　山　　高・奈　良）
~~144 李　明明（近　　畿　　大・大　阪）~~

女子30

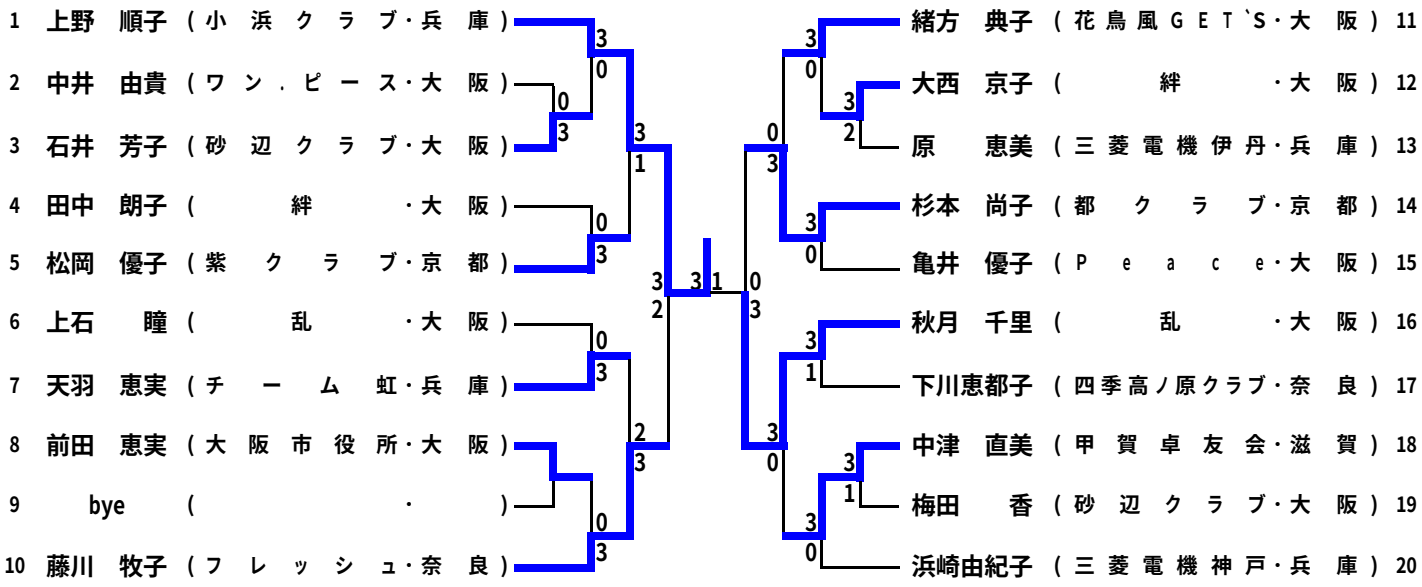
1 上野 順子 (小浜クラブ・兵庫)
2 中井 由貴 (ワン.ピース・大阪)
3 石井 芳子 (砂辺クラブ・大阪)
4 田中 朗子 (絆・大阪)
5 松岡 優子 (紫クラブ・京都)
6 上石 瞳 (乱・大阪)
7 天羽 恵実 (チーム虹・兵庫)
8 前田 恵実 (大阪市役所・大阪)
9 bye (・)
10 藤川 牧子 (フレッシュ・奈良)
11 緒方 典子 (花鳥風GET`S・大阪)
12 大西 京子 (絆・大阪)
13 原 恵美 (三菱電機伊丹・兵庫)
14 杉本 尚子 (都クラブ・京都)
15 亀井 優子 (Peace・大阪)
16 秋月 千里 (乱・大阪)
17 下川恵都子 (四季高ノ原クラブ・奈良)
18 中津 直美 (甲賀卓友会・滋賀)
19 梅田 香 (砂辺クラブ・大阪)
20 浜崎由紀子 (三菱電機神戸・兵庫)

女子 40

1 白川　佳子（Peace・大阪）
2 岡本　八代（淡路TTC・兵庫）
3 中山　　郁（everfree・滋賀）
4 有吉　真琴（FHB・大阪）
5 bye（　　・　　）
6 豊永　涼香（四季高の原クラブ・奈良）
7 岩田　公恵（豊中卓球クラブ・大阪）
8 渡辺　知子（Crossover・滋賀）
9 唐渡　圭子（Ciao・大阪）
10 後藤眞理子（都クラブ・京都）
11 植村　和子（高田クラブ・奈良）
12 村井　美和（FHB・大阪）

金野真智子（砂辺クラブ・大阪）13
石橋　淳子（甲賀卓友会・滋賀）14
森谷佐知子（MT・大阪）15
木原美也子（ウッディ・兵庫）16
bye（　　・　　）17
三浦由起子（みらくる・大阪）18
原田亜矢子（豊中卓球クラブ・大阪）19
bye（　　・　　）20
飴山美由紀（everfree・滋賀）21
平野美佐子（FHB・大阪）22
阿部　明子（弥生クラブ・奈良）23
田中　弘子（チーム虹・兵庫）24

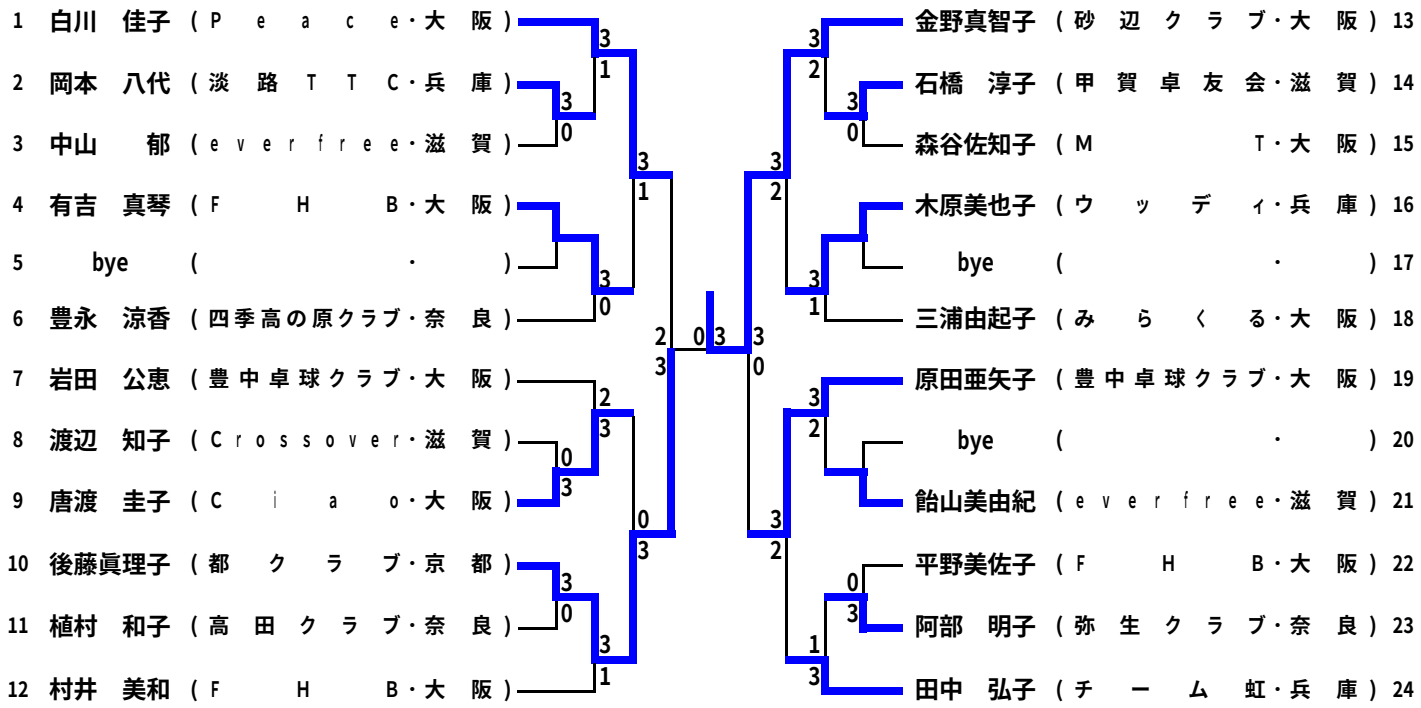

女子50

1 藏園久美子（甲子園クラブ・兵庫）
2 佐川　清美（翡翠・大阪）
3 井筒　修子（メリーポピンポンズ・和歌山）
4 今岡　知代（チーム虹・兵庫）
5 朝田　典子（FHB・大阪）
6 南部　節子（四季高の原クラブ・奈良）
7 田中　伸子（神戸市役所・兵庫）
8 藤井　ゆみ（桜井卓協・奈良）
9 石橋　則子（フォルティシモ・大阪）
10 魚野美佐枝（星野クラブ・大阪）
11 片山久美子（神戸クラブ・兵庫）
12 松野美智子（竹の子・大阪）

木村　久子（シェンリークラブ・兵庫）13
西田弥栄子（MT・大阪）14
臼野　雪子（桜井卓協・奈良）15
住田みどり（TAKA－CLUB・大阪）16
平尾　英子（神戸クラブ・兵庫）17
片岡　年子（みらくる・大阪）18
船引　純子（チーム虹・兵庫）19
三浦由美子（ABC・大阪）20
山本　佳子（everfree・滋賀）21
根引　靖子（甲子園クラブ・兵庫）22
清嶋いつ子（FHB・大阪）23
西谷　睦美（西京卓研・京都）24

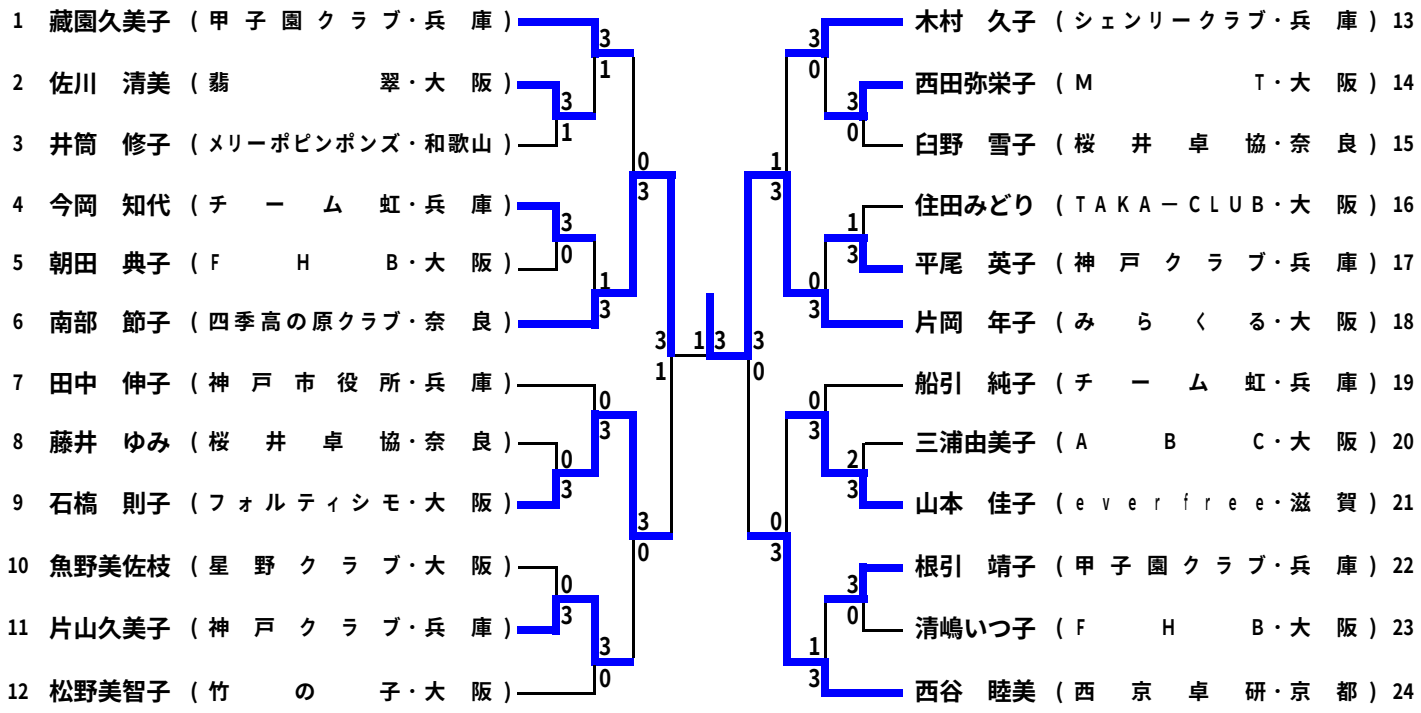

女子６０

1 中筋登喜子（卓愛フレッシュ・兵庫）
2 bye（・）
3 石井 久恵（ハミング・大阪）
~~4 大浦 幸子（あみん・兵庫）~~
5 佐竹 謙子（桃源・大阪）
6 中川 静江（野洲クラブ・滋賀）
7 片岡 美波（京都ベテラン会・京都）
8 根本 麗子（チャレンジャー・兵庫）
9 新井由美子（西宮卓友会・兵庫）
10 田藤理恵子（彦卓会・滋賀）
11 溝内 町子（ＡＢＣ・大阪）
12 湯井 洋子（神戸卓友会・兵庫）
13 佐久間優子（みらくる・大阪）
14 伊藤 照美（スカイブルー・奈良）
15 古宮 浩子（パオ・京都）
16 髙木 都（甲子園クラブ・兵庫）

17 根来ひとみ（若竹会・兵庫）
18 井上 順子（みらくる・大阪）
19 森実 律子（ポパイ・大阪）
20 奥村 慎子（西宮卓友会・兵庫）
21 山口 洋子（あすか・兵庫）
22 浪井ヒロ子（高槻クラブ・大阪）
23 水草美智子（スカイブルー・奈良）
24 岡部 君枝（大津卓愛会・滋賀）
25 橋村 三枝（エルプログレス・兵庫）
26 多賀しのぶ（ＴＡＫＡ－ＣＬＵＢ・大阪）
27 相生喜久子（四季高の原クラブ・奈良）
28 山田 葉子（草津マスターズ・滋賀）
29 中川 博美（雅クラブ・京都）
30 広瀬ナナ子（シェンリークラブ・兵庫）
31 bye（・）
32 新谷美恵子（長吉卓球センター・大阪）

女 子 ７０

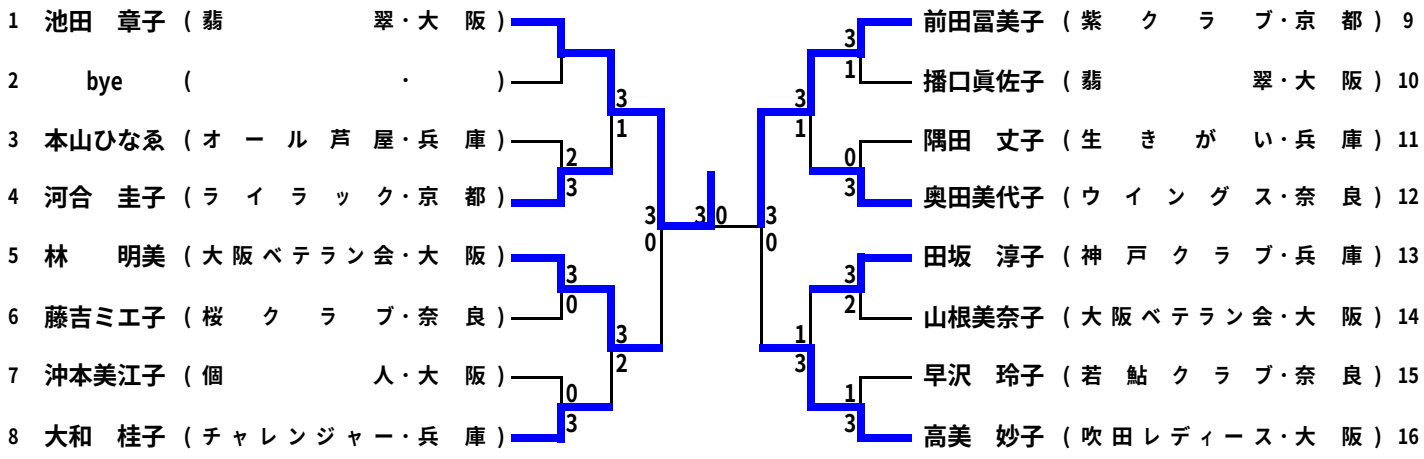
1 池田　章子（翡　翠・大　阪）
2 bye（　・　）
3 本山ひなゑ（オ　ー　ル　芦　屋・兵　庫）
4 河合　圭子（ラ　イ　ラ　ッ　ク・京　都）
5 林　明美（大阪ベテラン会・大　阪）
6 藤吉ミエ子（桜　ク　ラ　ブ・奈　良）
7 沖本美江子（個　人・大　阪）
8 大和　桂子（チャレンジャー・兵　庫）
9 前田冨美子（紫　ク　ラ　ブ・京　都）
10 播口眞佐子（翡　翠・大　阪）
11 隅田　丈子（生　き　が　い・兵　庫）
12 奥田美代子（ウ　イ　ン　グ　ス・奈　良）
13 田坂　淳子（神　戸　ク　ラ　ブ・兵　庫）
14 山根美奈子（大阪ベテラン会・大　阪）
15 早沢　玲子（若　鮎　ク　ラ　ブ・奈　良）
16 高美　妙子（吹田レディース・大　阪）
3 1
2 3
3 0
3 2
0 3
3 0
3 0
3 0
3 1
0 3
3 2
1 3
1 3

カデット　女子

1 松平　志穂（ミキハウスＪＳＣ・大　阪）
2 高橋　里奈（須　佐　野　中・兵　庫）
3 廣瀬　詩織（平　群　中・奈　良）
4 柿添悠吏奈（彦根Ｊ・Ｏ・Ｙ・滋　賀）
5 奥村茅実希（金ちゃん卓球・大　阪）
6 桜井　美菜（スイトピア・京　都）
7 大瀬　奈未（明　和　中・和歌山）
8 花田　美香（池田ピンポン・大　阪）
9 bye（　・　）
10 増田　雅世（華頂女子中・京　都）
11 山根　菜摘（春　日　中・奈　良）
12 北川智沙生（伊　吹　山　中・滋　賀）
~~13 前田　菜摘（明　和　中・和歌山）~~
14 津隈ひかり（ＳＫＳ・兵　庫）
15 矢津田優花（星野クラブ・大　阪）
16 谷澤奈津実（グリーンネット・京　都）
17 池端佑衣奈（東　中・和歌山）
18 佐生　弓（夙川学院中・兵　庫）
19 森本　紘菜（平　群　中・奈　良）
20 松谷　早恵（エレファントＴＴＣ・大　阪）
21 谷澤沙也加（彦根Ｊ・Ｏ・Ｙ・滋　賀）
22 朱　紗貴（星野クラブ・大　阪）
23 岩田　彩佳（ＫＩＤ‘ｓα・兵　庫）
24 高倉　愛実（中　主　中・滋　賀）
25 岡田　朱李（山　添　中・奈　良）
~~26 坂岸明日香（明　和　中・和歌山）~~
27 廣瀬野乃花（岩　岡　中・兵　庫）
28 望月　陽美（華頂女子中・京　都）

29 徳永　美子（ミキハウスＪＳＣ・大　阪）
30 山田　裕佳（朝　桜　中・滋　賀）
31 景山　果咲（原　田　中・兵　庫）
32 前川　実穂（新　庄　中・和歌山）
33 中谷　美紀（星野クラブ・大　阪）
34 森中　春香（グリーンネット・京　都）
35 川西　都希（王　寺　中・奈　良）
36 藤本　小雪（玉　津　中・兵　庫）
37 bye
38 南方　麻里（池田ピンポン・大　阪）
39 米田華奈子（三　郷　中・奈　良）
40 槙谷　美優（岩出Ｓ．Ｐ．Ｃ・和歌山）
41 中地祐香里（平ジュニア・滋　賀）
42 山前里穂子（華頂女子中・京　都）
43 坂下　福美（王　寺　中・奈　良）
44 細見　結美（ストレート・大　阪）
45 麻　愛美（グリーンネット・京　都）
46 明空　美希（吉　川　中・兵　庫）
47 角野和佳奈（彦根Ｊ・Ｏ・Ｙ・滋　賀）
48 山口　沙羅（育徳クラブ・大　阪）
49 高木莉紗子（ラブオールJr・和歌山）
50 内藤　沙織（一条クラブ・京　都）
51 枡田　美那（原　田　中・兵　庫）
52 野瀬未那子（東　中・和歌山）
53 井上　真琴（春　日　中・奈　良）
~~54 徳田　茜（湖東クラブスポ少・滋　賀）~~
55 阿部麻里菜（壱球倶楽部・京　都）
56 伊井　利緒（ミキハウスＪＳＣ・大　阪）

ホープス　女子

1 馬場　麻裕（小浜クラブJr・兵庫）
2 立岡　唯（マロンジュニア・滋賀）
3 上田　美月（岸和田スポ少・大阪）
4 小野　雅代（OTTS・京都）
~~5 丸山　結菜（高の原クラブ・奈良）~~
6 松島　里奈（コンパスクラブ神戸・兵庫）
7 椎﨑　楓花（岩出S.P.C・和歌山）
8 橋田菜津子（その田卓研・兵庫）
9 前田　菜那（湯浅TTC・和歌山）
10 徳住　風花（福卓クラブ・京都）
11 吉田　緋奈（矢倉T・T・C・滋賀）
12 田中　恵梨（ジュニアロードスカイ・兵庫）
13 松村美有紀（浜寺アスリート倶楽部・大阪）
14 北　苑子（野口TTC・兵庫）
15 道上　綾音（岩出S.P.C・和歌山）
16 石田和歌子（田阪卓研・京都）
17 榊原　萌（S・K・S・兵庫）
18 南出　華伽（吉岡SC・大阪）
19 平塚　叶梨（彦根J・O・Y・滋賀）
20 田仲裕理奈（SEED.TTC・奈良）
21 bye（　・　）
22 田中　理沙（育徳クラブ・大阪）
23 遠藤　麻実（岩出S.P.C・和歌山）
24 大森　遥（今津暁卓球・滋賀）
25 片山さつき（TTCきさらぎ・京都）
26 横山　茉穂（姫路卓研・兵庫）

27 小脇　瑞穂（華兵卓球・兵庫）
28 鈴木　理布（山添スポーツ少年団・奈良）
29 平田　由佳（エレファントTTC・大阪）
30 采野　美咲（今津暁卓球・滋賀）
31 井上　柚（岩出S.P.C・和歌山）
32 仲西　菜緒（三村TTC・兵庫）
33 山本　実央（福卓クラブ・京都）
34 玉石　幸穂（小瀬クラブ・奈良）
35 角野恵美奈（彦根J・O・Y・滋賀）
36 上田　葉月（岸和田スポ少・大阪）
37 岩阪　知華（岩出S.P.C・和歌山）
38 福田　優子（紫水クラブ・京都）
39 土橋明日香（伊丹卓球教室・兵庫）
40 塩谷　真由（ラブオールJr・和歌山）
41 福住　光梨（KOSS伊丹・兵庫）
42 綾井　唯（マロンジュニア・滋賀）
43 川北　美礼（エイシン・兵庫）
44 吉田　葵（育徳クラブ・大阪）
45 朝田　茉衣（スイトピア・京都）
46 田村　有姫（橋本JTC・大阪）
47 原田　亜美（香芝jr・奈良）
48 平井菜々美（伊丹卓球教室・兵庫）
49 桑原真湖都（矢倉T・T・C・滋賀）
50 浅井　燎（田阪卓研・京都）
51 﨑山　茄乃（岩出S.P.C・和歌山）
52 清水　百合（S・K・S・兵庫）

カブ　女子

1 合田あかり（そ の 田 卓 研・兵 庫）
2 石川　英恵（ラブオールJr・和歌山）
3 西川　　愛（生駒ホープス・奈 良）
4 村岡　　紅（マロンジュニア・滋 賀）
5 bye（　　・　　）
6 木下　知香（かるがもクラブ・大 阪）
7 岡田　玲尚（ラブオールJr・和歌山）
8 成田さくら（カ ミ ク ラ ブ・大 阪）
9 新島　伊代（グリーンネット・京 都）
10 林中　優依（山　　卓・滋 賀）
11 藤田ももえ（小浜クラブJr・兵 庫）
12 中原　千春（香　芝　j　r・奈 良）
13 中村さくら（マロンジュニア・滋 賀）
14 麻　菜々子（育 徳 ク ラ ブ・大 阪）
15 後藤　里奈（ラブオールJr・和歌山）
16 榊原　美侑（ウインディJC・兵 庫）
17 中　　萌恵（SEED.TCC・奈 良）
18 池田侑香里（ス イ ト ピ ア・京 都）
19 中野　亜美（SCC&PSMP・和歌山）
20 江戸　絢音（伊丹卓球教室・兵 庫）
21 坂部　美波（生駒ホープス・奈 良）
22 丸　怜央奈（田　阪　卓　研・京 都）
23 綾井　　怜（マロンジュニア・滋 賀）
24 皆川　優香（Kossクラブ・大 阪）

皆川　愛華（Kossクラブ・大 阪）25
植田　菜帆（ラブオールJr・和歌山）26
奥村　　恵（矢倉T・T・C・滋 賀）27
~~安達麻衣子（宇治ウインズ・京 都）28~~
友野　有理（小浜クラブJr・兵 庫）29
山中日向子（小 瀬 ク ラ ブ・奈 良）30
三村　梨奈（三 村 T T C・兵 庫）31
桝　　沙羅（伊丹卓球京都・京 都）32
加藤　未央（矢倉T・T・C・滋 賀）33
草場　美月（岸和田スポ少・大 阪）34
甲谷　尚美（山添スポーツ少年団・奈 良）35
細畑　愛理（新宮卓球クラブ・和歌山）36
藤原　　雅（一 条 ク ラ ブ・京 都）37
井上　　鈴（岩出S.P.C・和歌山）38
中村明日香（コンパスクラブ神戸・兵 庫）39
尾谷　理紗（山添スポーツ少・奈 良）40
近藤あおい（平 ジ ュ ニ ア・滋 賀）41
岡畑　志歩（浜寺アスリート倶楽部・大 阪）42
邑上　菜々（平 ジ ュ ニ ア・滋 賀）43
畠中　優衣（小 瀬 ク ラ ブ・奈 良）44
魚津　亜珠（岩出S.P.C・和歌山）45
北野　莉子（FK卓球クラブ・京 都）46
~~木下　夕輝（かるがもクラブ・大 阪）47~~
三村　優果（三 村 T T C・兵 庫）48