東京卓球選手権滋賀県予選会

平成27年12月12日
草津市総合体育館

男子ダブルス

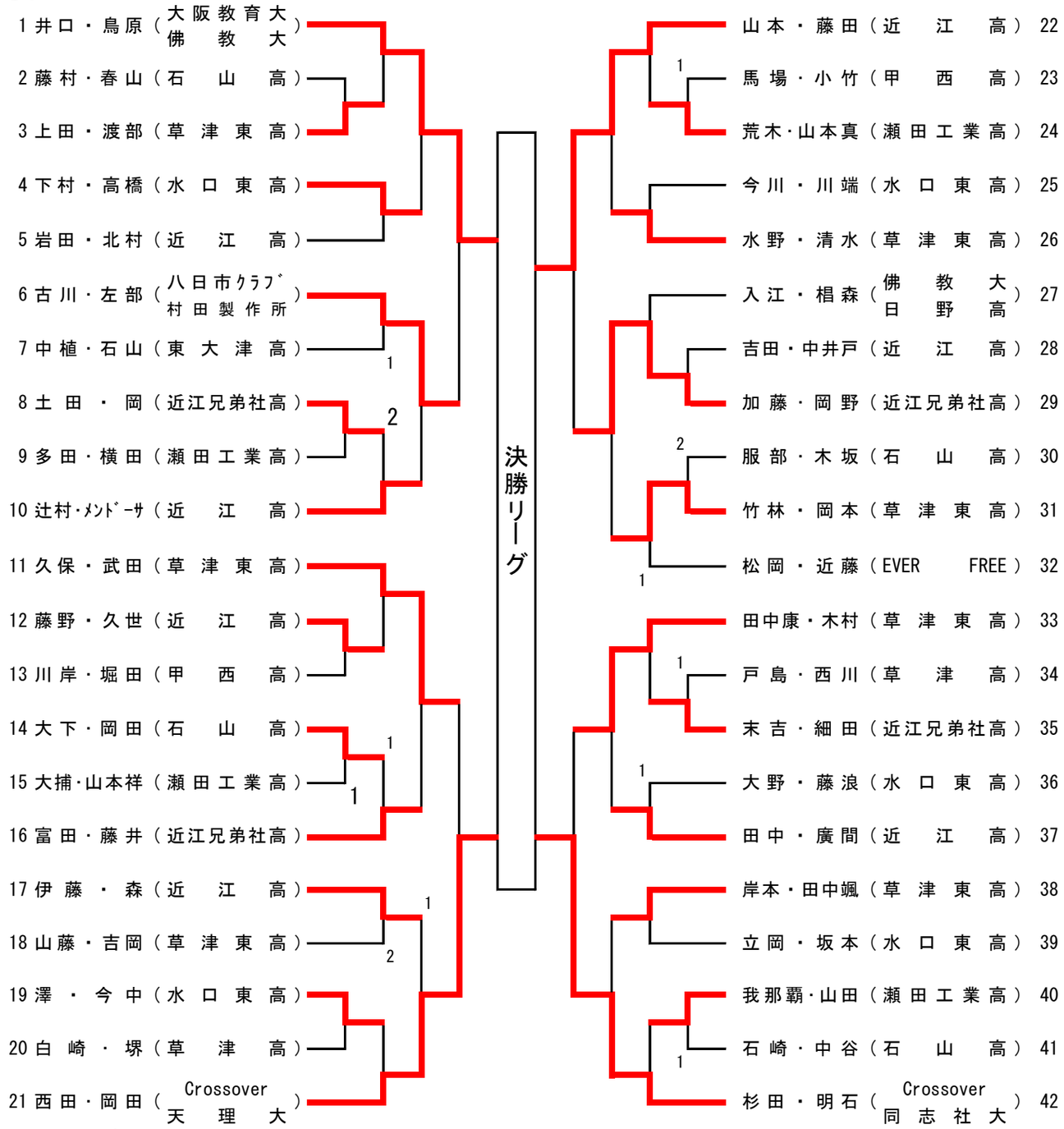

決勝リーグ

No.	なまえ	1	2	3	4	得点	勝/負	順位
1	井口・鳥原 大阪教育大・佛教大		2－3	3－2	3－1	5		2
2	杉田・明石 Crossover・同志社大	3－2		3－0	3－1	6		1
3	山本・藤田 近江高	2－3	0－3		3－2	4		3
4	西田・岡田 Crossover・天理大	1－3	1－3	2－3		3		4

東京卓球選手権滋賀県予選会

平成27年12月12日
草津市総合体育館

女子ダブルス

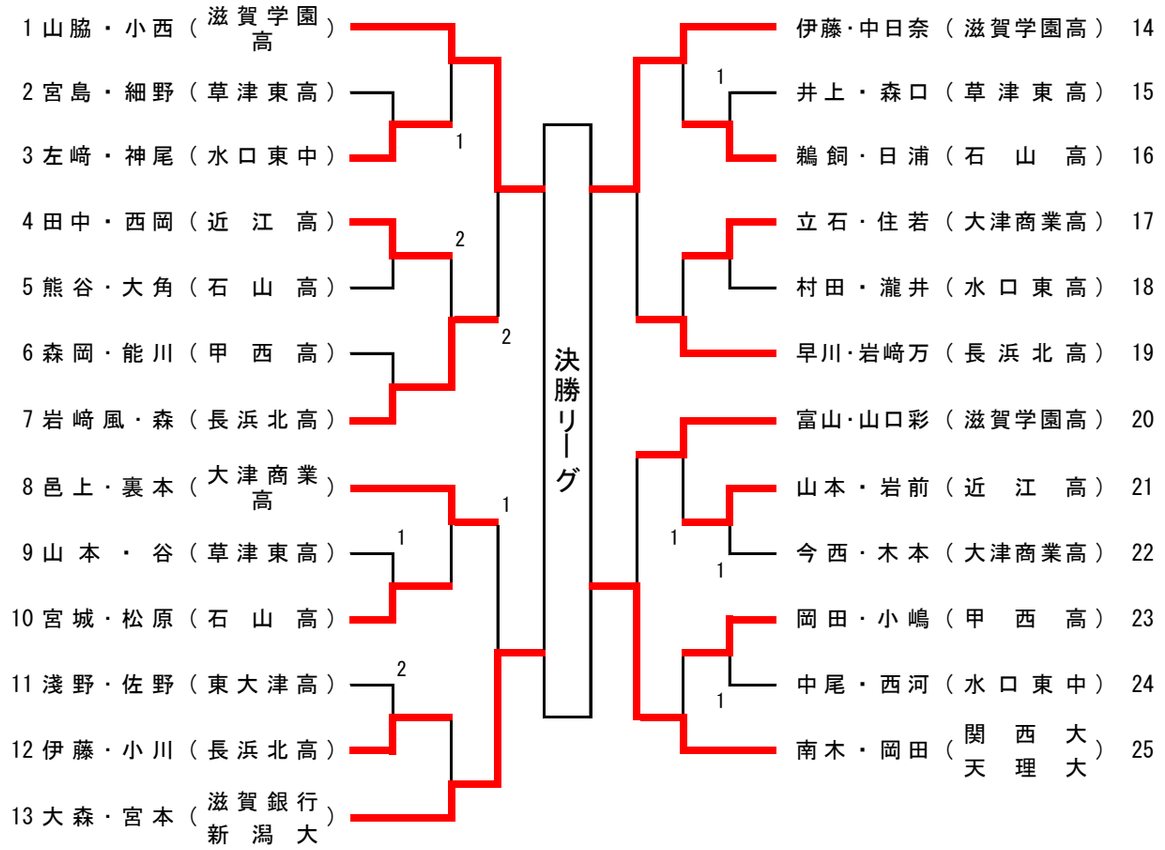

決勝リーグ

No.	なまえ	1	2	3	4	得点	勝/負	順位
1	山脇・小西 滋賀学園高		0－3	0－3	3－0	4		4
2	南木・岡田 関西大・天理大	3－0		3－1	2－3	5		2
3	伊藤・中日奈 滋賀学園高	3－0	1－3		1－3	4		3
4	大森・宮本 滋賀銀行・新潟大	0－3	3－2	3－1		5		1

東京卓球選手権滋賀県予選会

平成27年12月12日
草津市総合体育館

一般男子シングルス

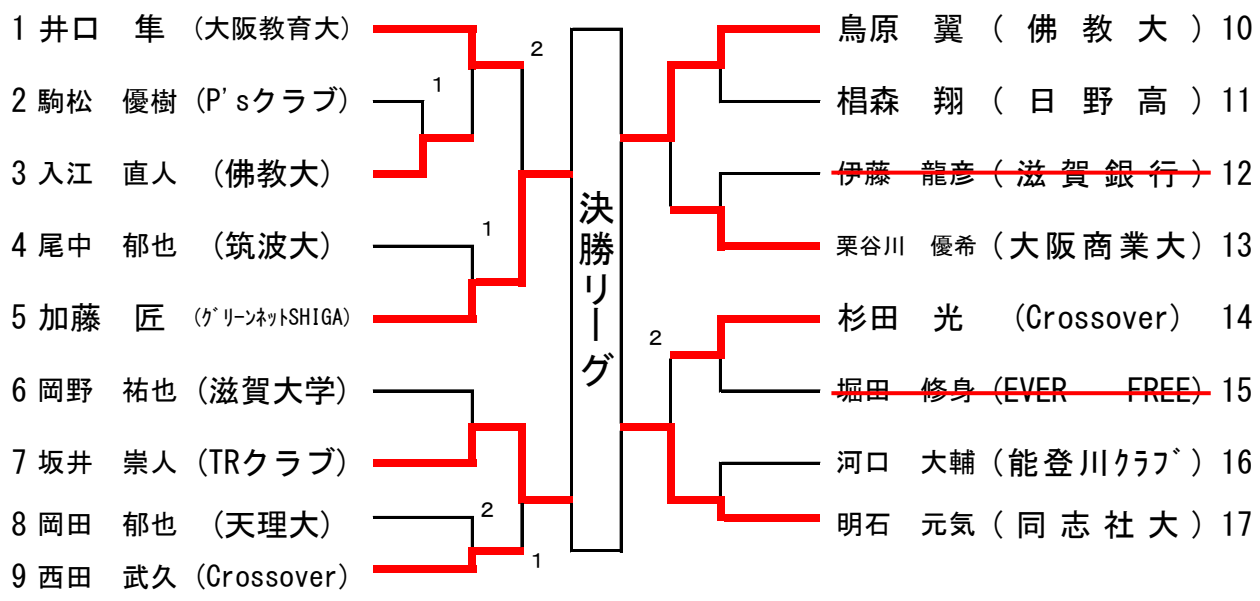

一般男子シングルス決勝リーグ(1～4位)

No.	なまえ	1	2	3	4	得点	勝/負	順位
1	加藤　匠 (ｸﾞﾘｰﾝﾈｯﾄSHIGA)		3－1	3－0	1－3	5	4/4	2
2	明石　元気 (同志社大)	1－3		3－2	3－0	5	4/3	1
3	鳥原　翼 (佛教大)	0－3	2－3		0－3	3		4
4	坂井　崇人 (TRクラブ)	3－1	0－3	3－0		5	3/4	3

一般男子シングルス決勝リーグ(5～8位)

No.	なまえ	1	2	3	4	得点	勝/負	順位
1	井口　隼 (大阪教育大)		3－2	3－1	1－3	5	4/5	7
2	杉田　光 (Crossover)	2－3		3－2	3－2	5	5/5	6
3	栗谷川　優希 (大阪商業大)	1－3	2－3		2－3	3		8
4	西田　武久 (Crossover)	3－1	2－3	3－2		5	5/4	5

一般女子シングルス決勝リーグ

No.	なまえ	1	2	3	4	5	得点	勝/負	順位
1	大森　香織 (滋賀銀行)		2－3	3－2	1－3	3－2	6	102/98	2
2	青山　静華 (滋賀大)	3－2		3－1	1－3	2－3	6	97/94	3
3	岡田　朱李 (天理大)	2－3	1－3		3－2	1－3	5		5
4	南木　虹穂 (関西大)	3－1	3－1	2－3		3－0	7		1
5	宮本　歩 (新潟大)	2－3	3－2	3－1	0－3		6	95/102	4

東京卓球選手権滋賀県予選会

平成27年12月12日
草津市総合体育館

３０歳代男子シングルス

No.	なまえ	1	2	3	得点	勝/負	順位
1	三栖　克明 （甲賀卓友会）		１－３	３－２	３		２
2	古川　朋樹 （八日市クラブ）	３－１		３－０	４		１
3	石井　謙介 （八日市クラブ）	２－３	０－３		２		３

４０歳代男子シングルス

No.	なまえ	1	2	3	得点	勝/負	順位
1	村橋　直仁 （Ｋクラブ大津）		２－３	３－０	３		２
2	小川　一善 （八日市クラブ）	３－２		３－０	４		１
3	種村　知之 （草津クローバー）	０－３	０－３		２		３

５０歳代男子シングルス

決勝

吉川　薫（彦卓会）　3 0　堀田　修身（EVER FREE）

６０歳代男子シングルス

決勝

木村　盛昭（個人）　0 3　大村　徹（甲南ワークス）

６０歳代女子シングルス

優勝　臼杵　照代　(GROWING)

７０歳代男子シングルス

決勝

安藤　剛（ビジェール琵琶湖）　0 3　菊田　不二夫（彦根ＪＯＹ）

７５歳代男子シングルス

優勝　鴻上　宗一郎　（甲賀卓友会）

８０歳代男子シングルス

No.	なまえ	1	2	3	得点	勝/負	順位
1	中村　忠良 （中村企画）		０－３	１－３	２		３
2	村田　龍雄 （草津クラブ）	３－０		３－０	４		１
3	山中　良一 （草津クラブ）	３－１	０－３		３		２

３０歳代女子シングルス　参加者なし

４０歳代女子シングルス　参加者なし

５０歳代女子シングルス　参加者なし

７０歳代女子シングルス　参加者なし

７５歳代女子シングルス　参加者なし

８０歳代女子シングルス　参加者なし

東京卓球選手権滋賀県予選会

ジュニア男子シングルス

平成27年12月12日
草津市総合体育館

1 武田　洸和　（草津東高）
2 北村　和弥　（玉川高）
3 堺　陸貴　（草津高）
4 大下　篤起　（石山高）
5 吉田　侑真　（近江高）
6 今川　佳樹　（水口東高）
7 日置　晃平　（東大津高）
8 岡　拓実　（近江兄弟社高）
9 鳥家　拓真　（伊香高）
10 安田　直樹　（虎姫高）
11 石崎　悠悟　（石山高）
12 山井　駿　（膳所高）
13 山本　祥平　（瀬田工業高）
14 田中　秀磨　（近江高）
15 廣間　響一　（近江高）
16 西村　和晶　（大津商業高）
17 北川　敬也　（山卓）
18 川端　駿斗　（水口東高）
19 山田　純平　（瀬田工業高）
20 藤村　昂資　（石山高）
21 清水　祐介　（草津東高）
22 岸本　拓　（草津東高）
23 久世　陽平　（近江高）
24 小竹　智大　（甲西高）
25 村田　侑哉　（日野高）
26 吉川　拓晃　（石部高）
27 藤浪　雄大　（水口東高）
28 西　大二朗　（米原高）
29 松宮　享平　（彦根JOY）
30 中井戸　翔太（近江高）
31 吉岡　貴志　（草津東高）
32 石山　賢　（東大津高）
33 三ヶ山　優斗（山卓）
34 多田　雄貴　（瀬田工業高）
35 森島　廉　（玉川高）
36 渡部　智大　（草津東高）
37 松岡　駿介　（甲西高）
38 服部　夢悟　（石山高）
39 澤　宥佑　（水口東高）
40 山田　晃平　（長浜北高）
41 細田　尚樹　（近江兄弟社高）
42 伊藤　海生　（近江高）
43 水野　理夢　（草津東高）
44 内本　薫　（石山高）
45 土田　凌平　（近江兄弟社高）
46 山本　真也　（瀬田工業高）
47 藤原　拓也　（八日市クラブ）
48 神田　優　（虎姫高）
49 戸島　多聞　（草津高）
50 駒井　伯成　（石山高）
51 今中　大喜　（水口東高）
52 西川　和希　（大津商業高）
53 馬場　皓崇　（甲西高）
54 竹林　稜平　（草津東高）
55 辻村　幸寛　（近江高）

決勝リーグ

久保　龍也　（草津東高）　56
中植　義斗　（東大津高）　57
横田　ニコラス（瀬田工業高）　58
木坂　淳平　（石山高）　59
立岡　真弥　（水口東高）　60
西川　暢洋　（草津高）　61
岩田　祥平　（近江高）　62
藤井　俊介　（近江兄弟社高）　63
下村　流矢　（水口東高）　64
岡本　晴希　（草津東高）　65
髙田　康司　（長浜北高）　66
山元　夢斗　（瀬田工業高）　67
横田　浩輝　（虎姫高）　68
ﾒﾝﾄﾞｰｻ ｹﾝﾄ　（近江高）　69
山本　颯　（近江高）　70
末吉　睦　（近江兄弟社高）　71
堀田　大介　（甲西高）　72
荒木　駿太　（瀬田工業高）　73
坂本　泰亘　（水口東高）　74
井上　拓也　（石山高）　75
饗庭　拓真　（虎姫高）　76
上田　祥吾　（草津東高）　77
山田　拓史　（膳所高）　78
春山　諒斗　（石山高）　79
東　大輔　（日野高）　80
山脇　麻名音（河瀬高）　81
岡本　悠人　（石部高）　82
田中　颯　（草津東高）　83
宮木　宏輔　（山卓）　84
田中　康祐　（草津東高）　85
我那覇　謙孝（瀬田工業高）　86
大木　晴貴　（日野高）　87
川岸　光輝　（甲西高）　88
藤野　慎也　（近江高）　89
大野　久美智（水口東高）　90
岡田　和樹　（石山高）　91
廣瀬　雅輝　（虎姫高）　92
植村　慎太　（東大津高）　93
堤　周平　（SENCE）　94
北村　優斗　（近江高）　95
山藤　祐人　（草津東高）　96
山内　笙也　（八日市クラブ）　97
神谷　竜真　（玉川高）　98
増田　翔太　（大津商業高）　99
茂森　郁哉　（石部高）　100
森　宏仁　（近江高）　101
白崎　湧太　（草津高）　102
西牟田　泰斗（石山高）　103
木村　良幸　（草津東高）　104
富田　魁　（近江兄弟社高）　105
中江　敬元　（草津東高）　106
高橋　楓季　（水口東高）　107
大捕　伽音　（瀬田工業高）　108
清水　将志　（長浜北高）　109
中谷　爽　（石山高）　110
藤田　一平　（近江高）　111

東京卓球選手権滋賀県予選会

ジュニア女子シングルス

平成27年12月12日
草津市総合体育館

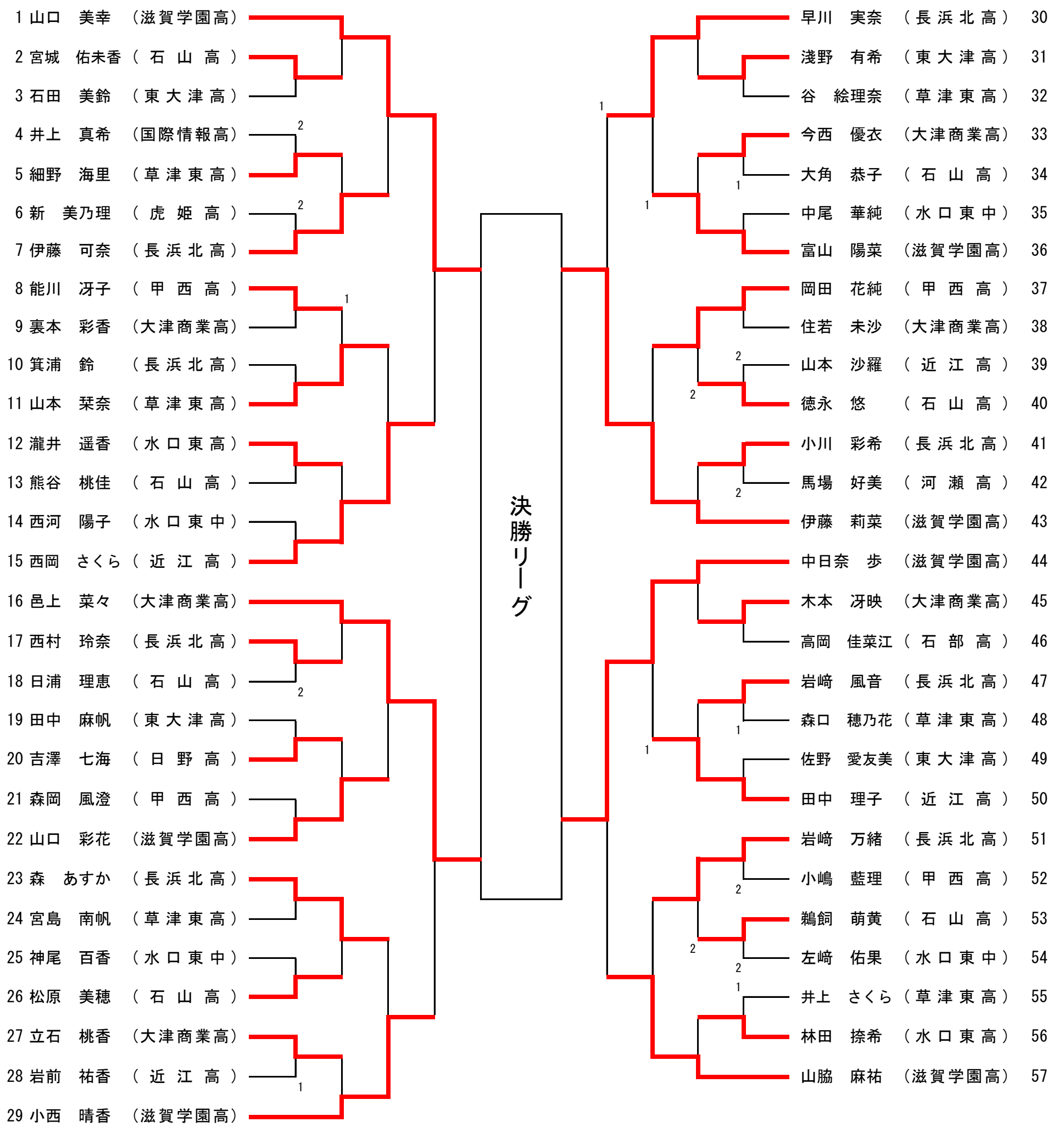

ジュニア男子シングルス決勝リーグ

No.	なまえ	1	2	3	4	得点	勝/負	順位
1	西　大二朗 (米原高)		0-3	0-3	3-1	4		4
2	藤田　一平 (近江高)	3-0		3-2	0-3	5		2
3	久保　龍也 (草津東高)	3-0	2-3		2-3	4		3
4	辻村　幸寛 (近江高)	1-3	3-0	3-2		5		1

ジュニア女子シングルス決勝リーグ

No.	なまえ	1	2	3	4	得点	勝/負	順位
1	山口　美幸 (滋賀学園高)		0－3	1－3	0－3	3		4
2	中日奈　歩 (滋賀学園高)	3－0		2－3	3－1	5		2
3	伊藤　莉菜 (滋賀学園高)	3－1	3－2		3－1	6		1
4	邑上　菜々 (大津商業高)	3－0	1－3	1－3		4		3

東京卓球選手権滋賀県予選会

平成27年12月12日
草津市総合体育館

カデット男子シングルス

	1位	2位	3位	4位
1	渡辺　拓海 彦根JOY	太田　康介 打出	小林　陽向 松原	西沢　和人 甲西
2	西山　亮太 瀬田北	梶井　哉幸 松原	井口　竜翔 山卓	
3	舛木　駿介 湖西暁ジュニア	三神　大乗 松原	深田　雄馬 瀬田北	
4	松村　和真 打出	茸木　優輝 Crossover	~~種村　拓尭~~ ~~山田卓友~~	
5	川森　健竜 山卓	寺井　理 瀬田北	鈴木　彪斗 松原	
6	川島　叶 平ジュニア	角谷　知洋 松原	~~本同　弘弥~~ ~~甲西~~	
7	北野　流透 打出	山元　七音 山田卓友	深井　優雅 甲西	
8	高島　史龍 Crossover	端山　優佑 瀬田北	田淵　滉 松原	
9	邑上　和也 平ジュニア	阿部　皓志 瀬田北	馬場　怜真 甲西	
10	宮﨑　零士 松原	村橋　勇紀 Crossover	野口　智司 打出	
11	藤本　真一郎 瀬田北	間宮　貫太 山卓	平野　真士 甲西	
12	高橋　響生 彦根JOY	上川　弘郎 打出	岩佐　宥汰 松原	
13	太田　渉 打出	早川　慶 松原	田中　篤史 湖西暁ジュニア	
14	郷式　瑞生 瀬田北	松田　成貴 甲西	~~西川　一士希~~ ~~Crossover~~	
15	山元　海音 山田卓友	池上　幸祐 Crossover	伊東　悠 瀬田北	
16	佐々木　大智 山卓	戸谷　航 瀬田北	山田　順平 松原	木村　光毅 甲西

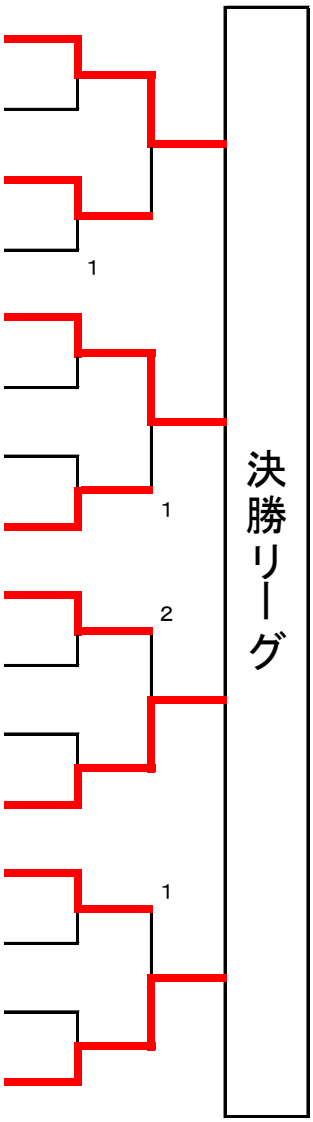

カデット男子シングルス決勝リーグ

No.	なまえ	1	2	3	4	得点	勝/負	順位
1	渡辺　拓海 彦根JOY		3−0	1−3	3−2	5		1
2	川森　健竜 山卓	0−3		3−2	3−0	5		3
3	高橋　響生 彦根JOY	3−1	2−3		3−1	5		2
4	佐々木　大智 山卓	2−3	0−3	1−3		3		4

東京卓球選手権滋賀県予選会

平成27年12月12日
草津市総合体育館

カデット女子シングルス

	1位	2位	3位	4位
1	清水　美歩	藤原　蒼	狩野　未来	
	平ジュニア	湖西暁ジュニア	甲西	
2	沼田　明香里	川森　天詩	清水　茉耶	
	湖西暁ジュニア	山卓	志賀	
3	雨森　聖	田中　姫乃	~~本木下　璃真~~	
	彦根JOY	湖西暁ジュニア	~~甲西~~	
4	竹内　紀香	舛木　詩菜	~~宮島　紘那~~	
	平ジュニア	湖西暁ジュニア	~~甲西~~	
5	釆野　真菜美	種村　享奈	吉嶋　鈴菜	
	湖西暁ジュニア	山田卓友	甲西	
6	山本　愛織	馬込　ここね	三善　彩華	
	平ジュニア	湖西暁ジュニア	甲西	
7	沼田　真奈	井口　満希	坂口　美奈子	
	湖西暁ジュニア	山卓	甲西	
8	佐藤　愛華	畑井　澪	~~宮澤　季生~~	
	湖西暁ジュニア	マロンジュニア	~~甲西~~	
9	山本　真愛	白井　菜菜子	中西　知奈海	
	平ジュニア	志賀	湖西暁ジュニア	
10	寺村　琴音	山中　和野	荻野　愉意	
	彦根JOY	甲西	湖西暁ジュニア	

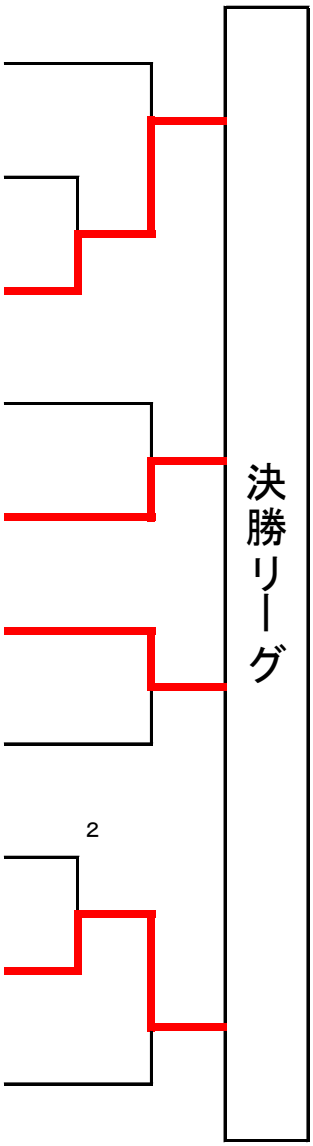

カデット女子シングルス決勝リーグ

No.	なまえ	1	2	3	4	得点	勝/負	順位
1	雨森　聖 彦根JOY		3－1	0－3	3－0	5		2
2	釆野　真菜美 湖西暁ジュニア	1－3		0－3	0－3	3		4
3	山本　愛織 平ジュニア	3－0	3－0		3－0	6		1
4	山本　真愛 平ジュニア	0－3	3－0	0－3		4		3